908 > 13BP509N611 (2007) > FAHRANTRIEB

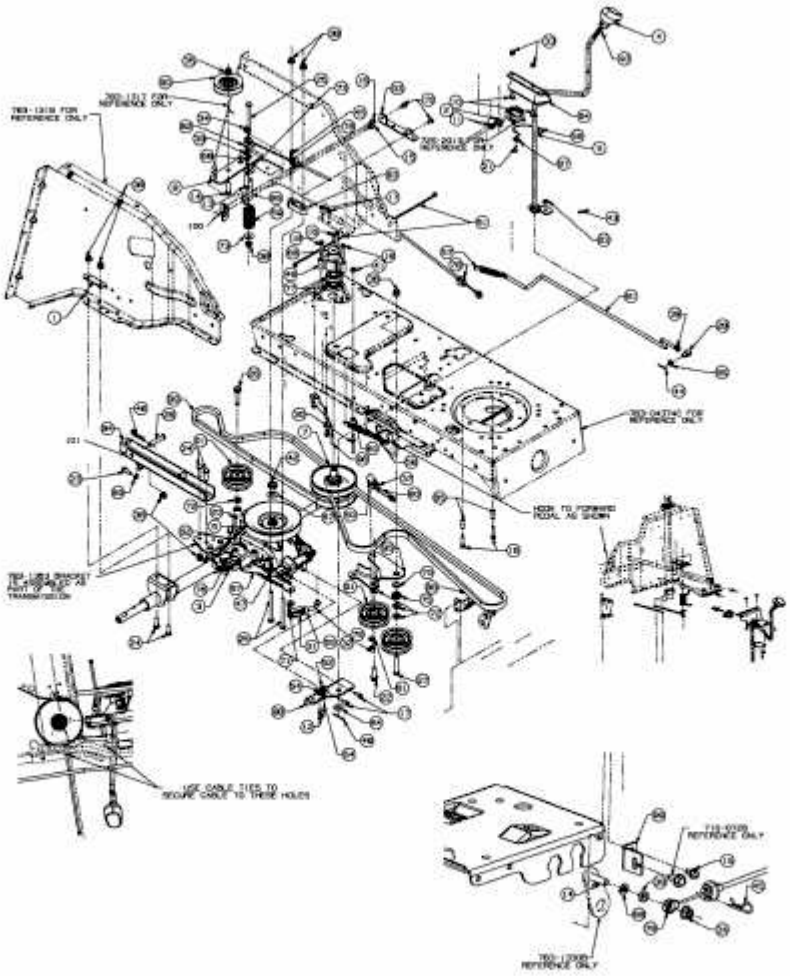

E3-02037D-01