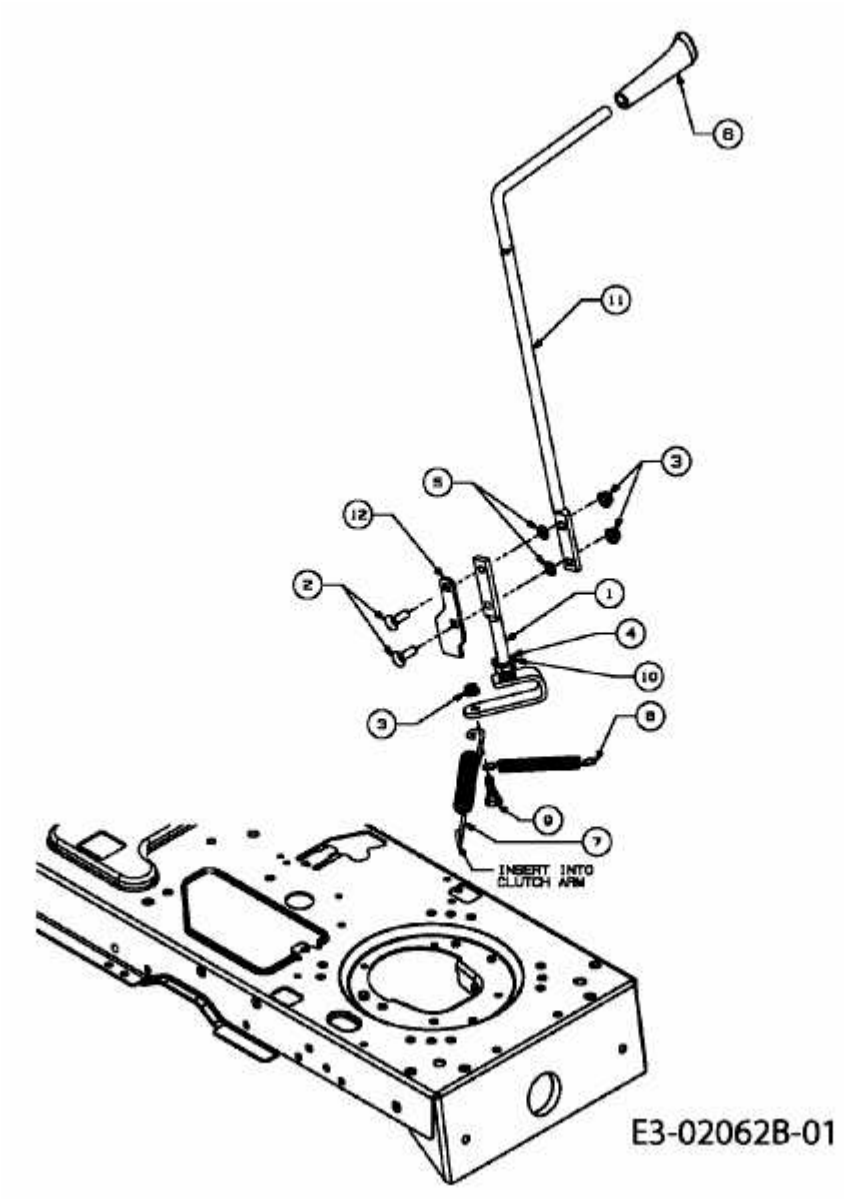908 > 13BP509N611 (2006) > MÄHWERKSEINSCHALTUNG