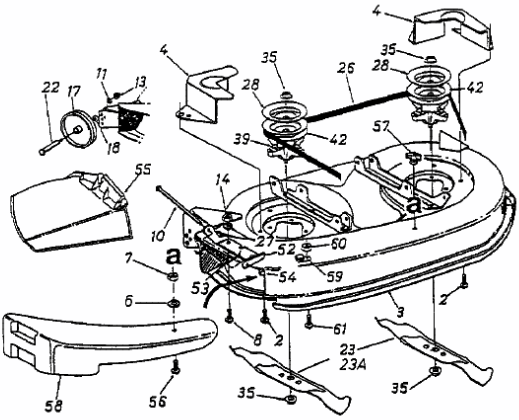H 150 B > 13BP418F678 (2003) > MÄHWERK F (38"/96CM)