TORNADO 108/18,5 H > 13BO79KG636 (2013) > MÄHWERKSEINSCHALTUNG, MOTORKEILRIEMENSCHEIBE

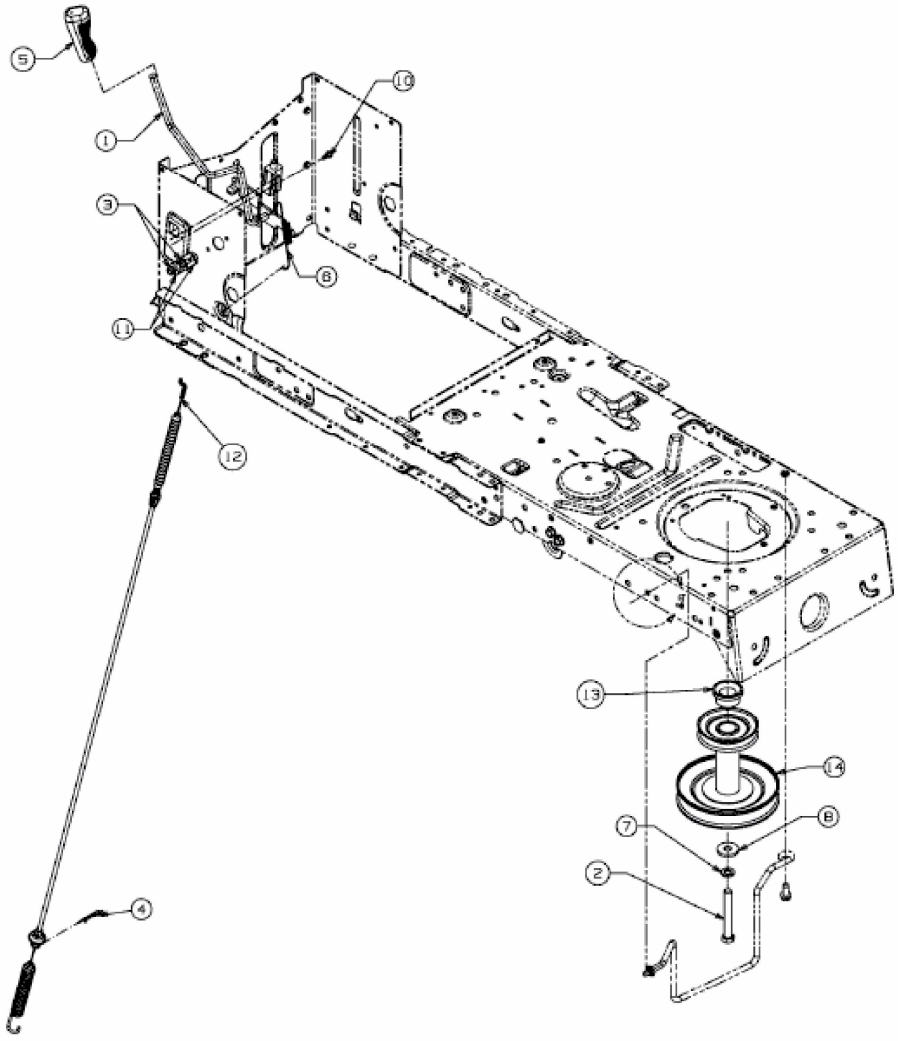

E3-05556C-01