175-96 > 13BN777F615 (2014) > DEFLEKTOR

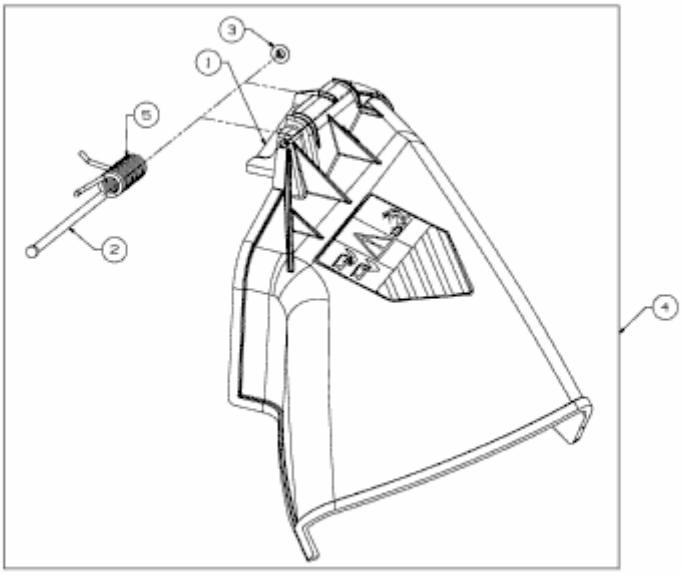

E3-04375A-01