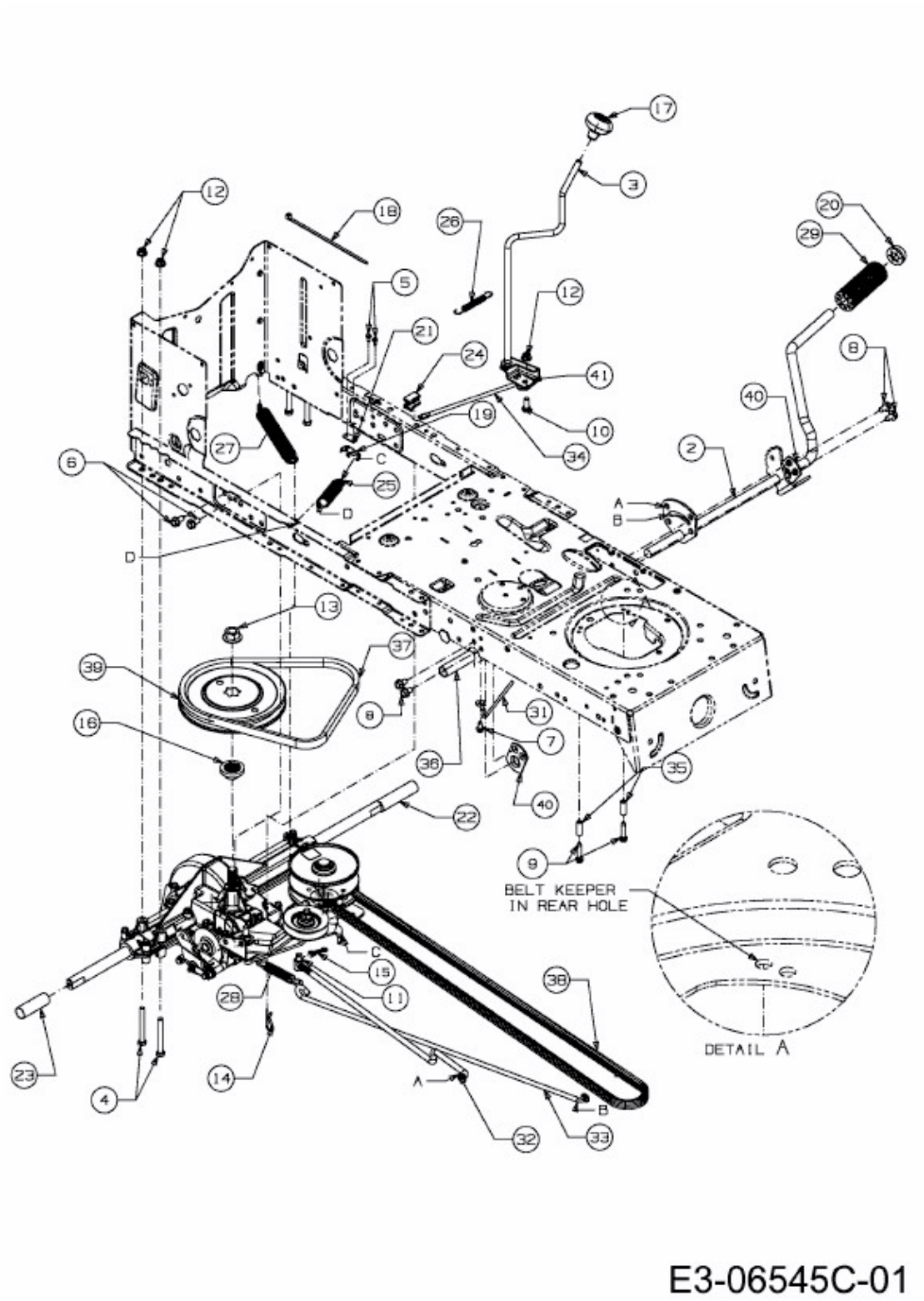GL 175-107 T > 13BN773G640 (2013) > FAHRANTRIEB