ET 13 > 13BN766N679 (1998) > MOTORHAUBE 6-STYLE

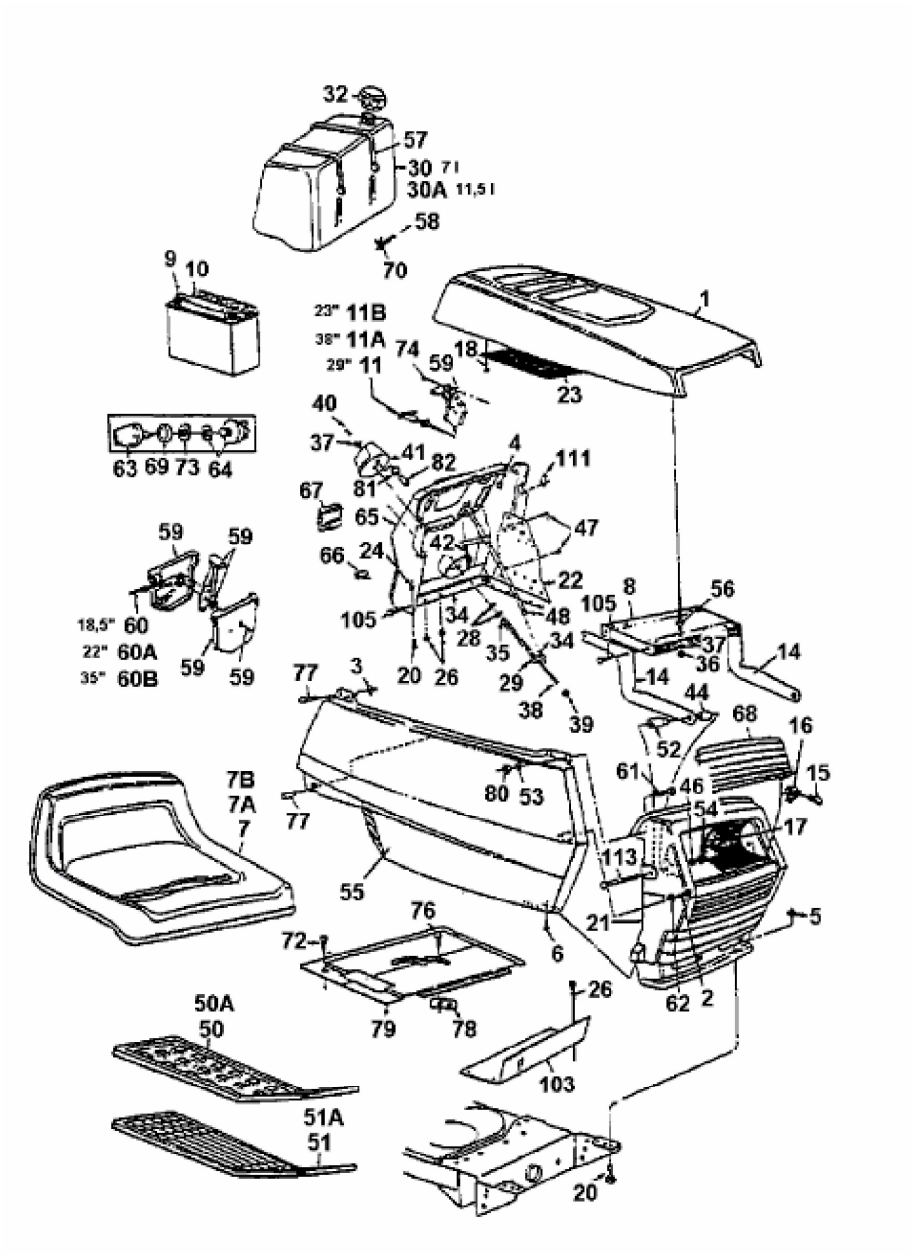

fsg