GG 175 > 13BN763G607 (2013) > MÄHWERKSAUSHEBUNG

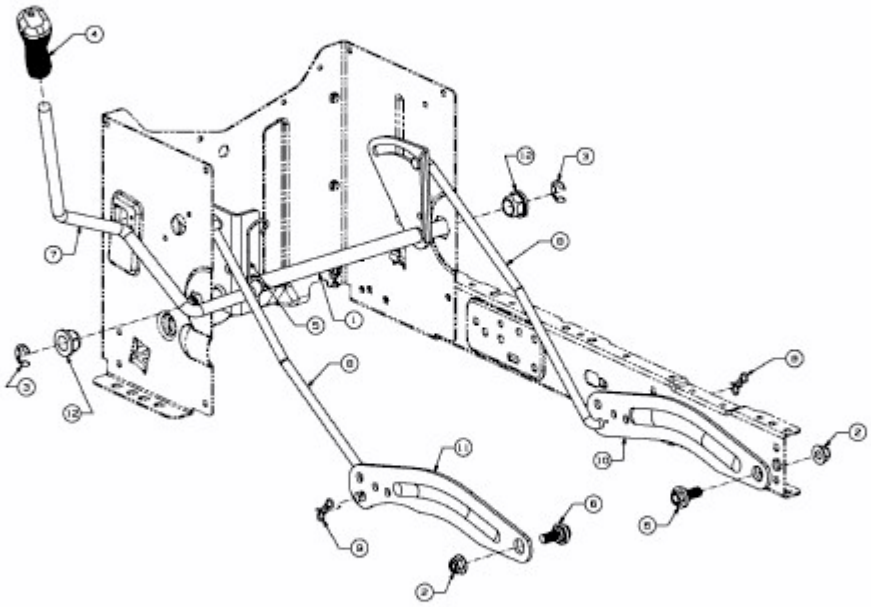

E3-02741C-01