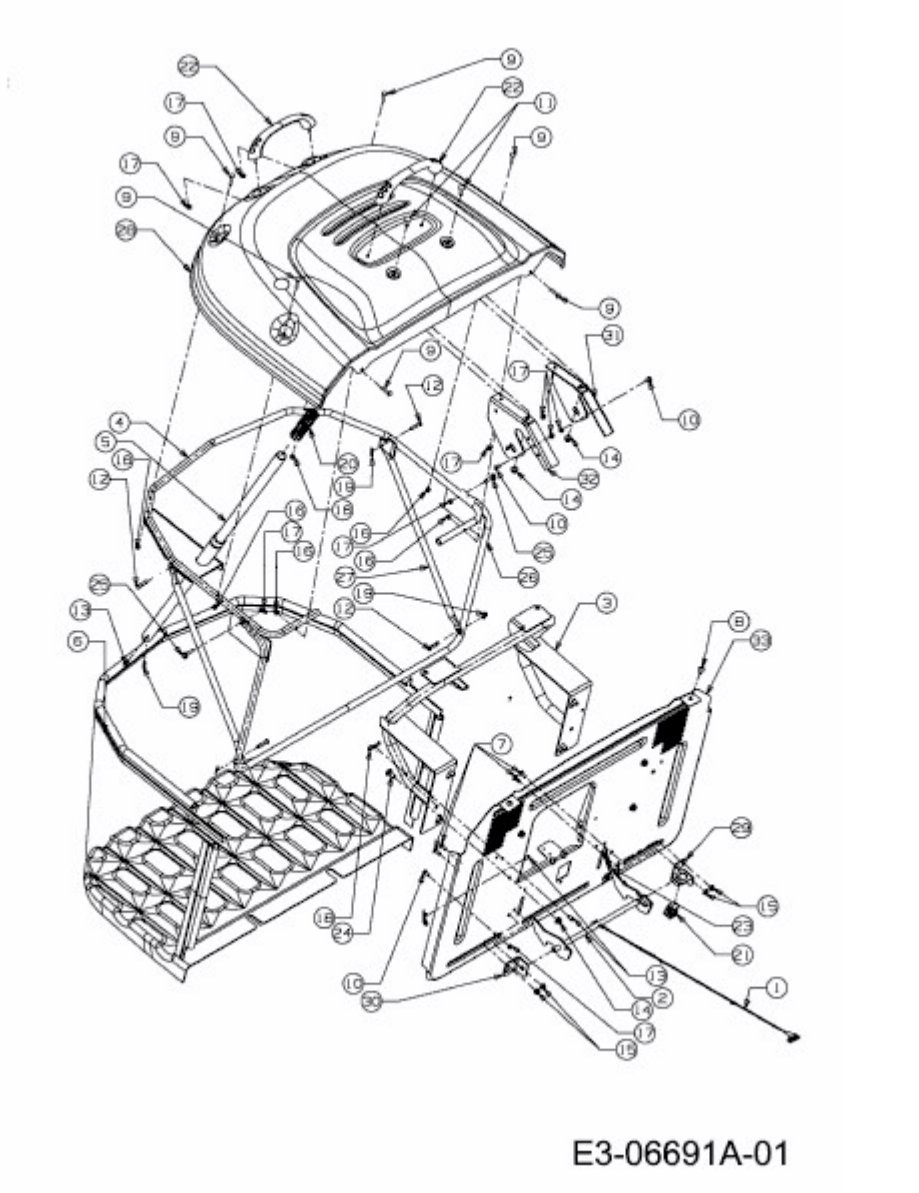KOMMAND 105/17,5 HPLUS > 13BN49KN637 (2011) > GRASFANGVORRICHTUNG