KROSSER PLUS 105/17,5 H > 13BN49KN636 (2011) > MÄHWERK N (41"/105CM)

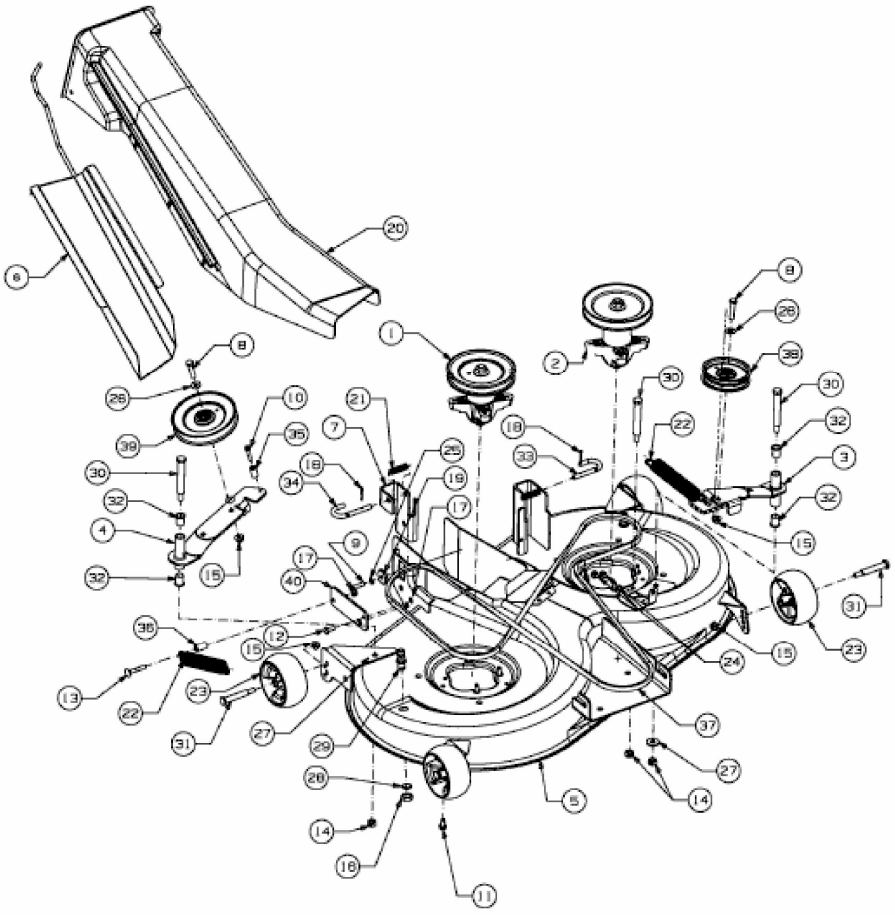

E3-06674A-01