KOMMAND 105/17,5 HPLUS > 13BN49KN437 (2011) > MÄHWERK N (41"/105CM)

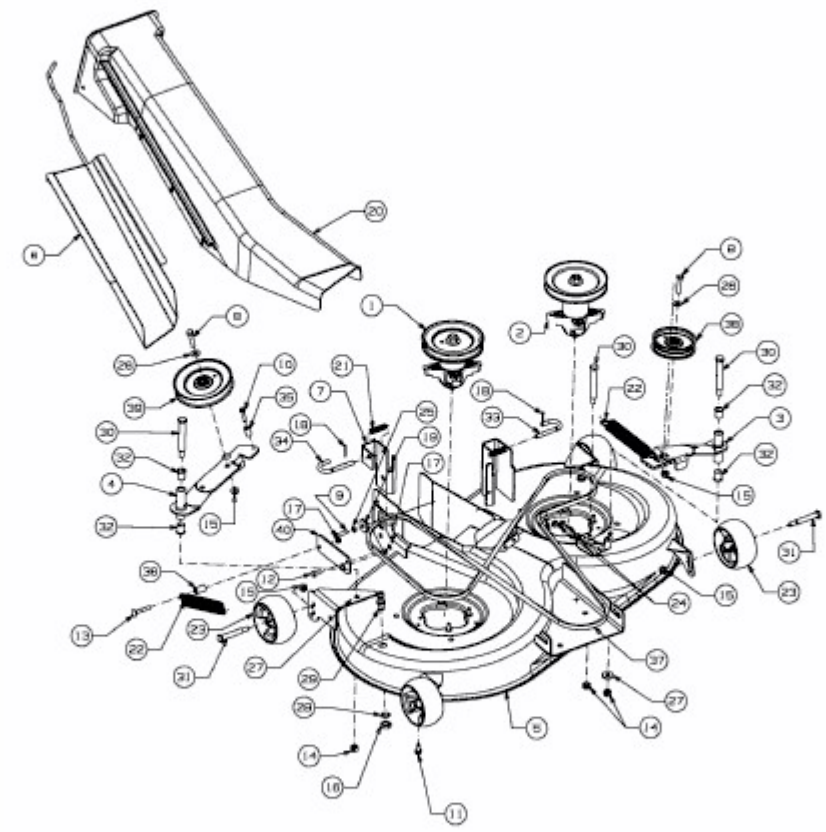

E3-06674A-01