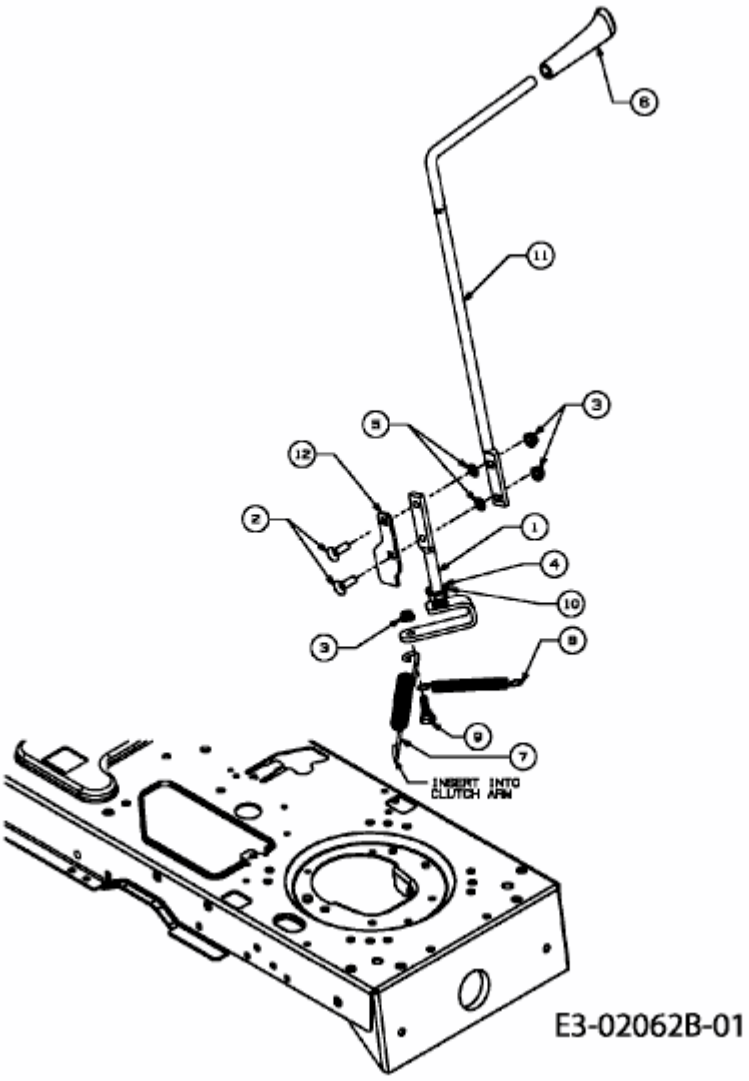13BN495E484 (2009) > MÄHWERKSEINSCHALTUNG