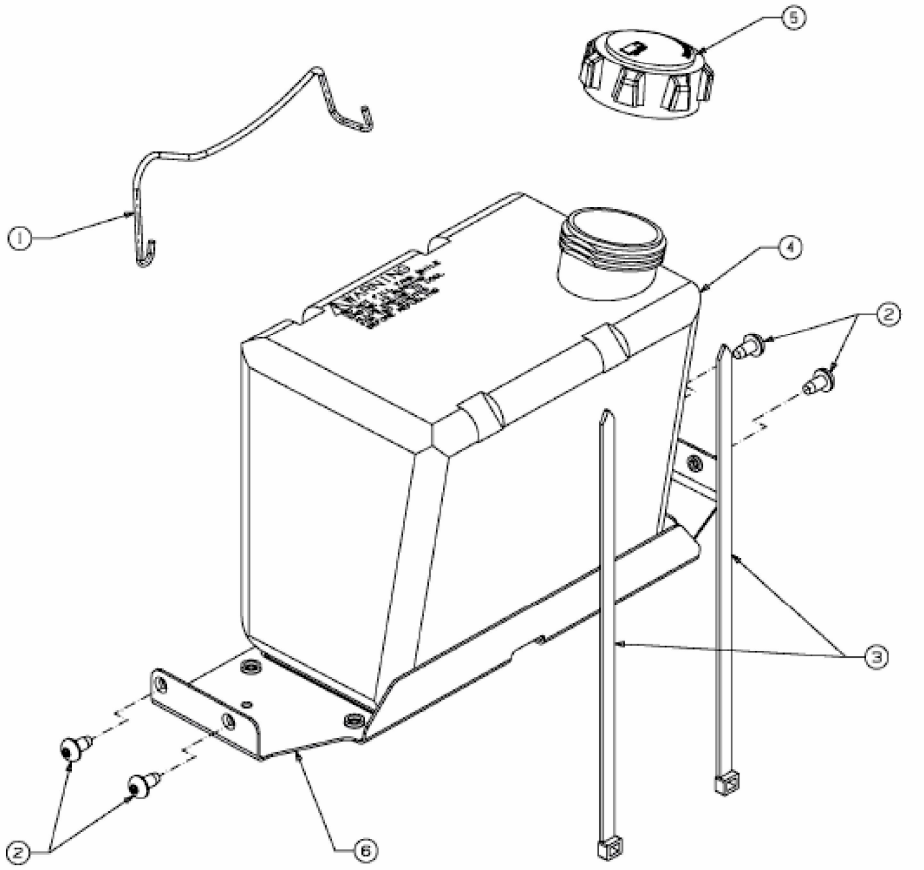

E3-07426A-01