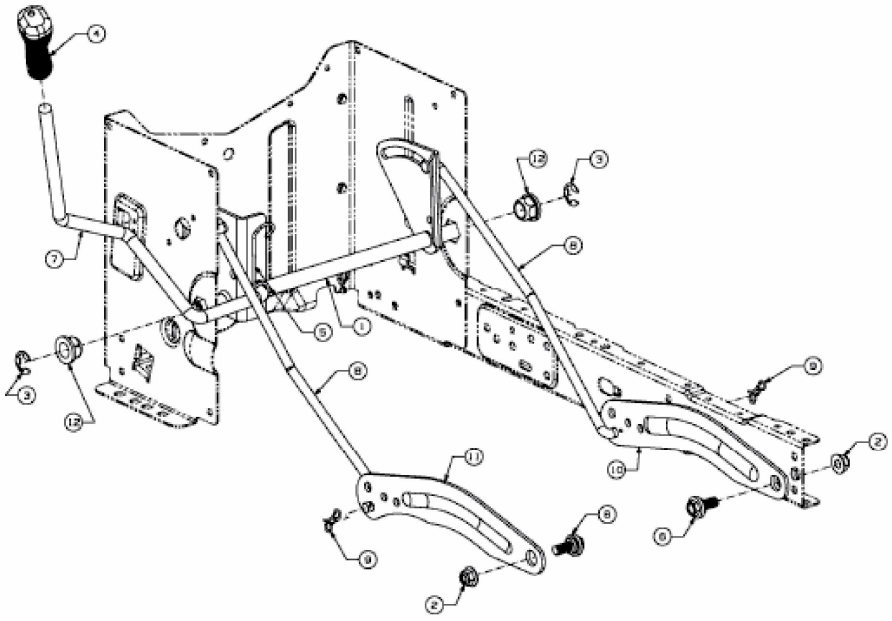

E3-02741C-01