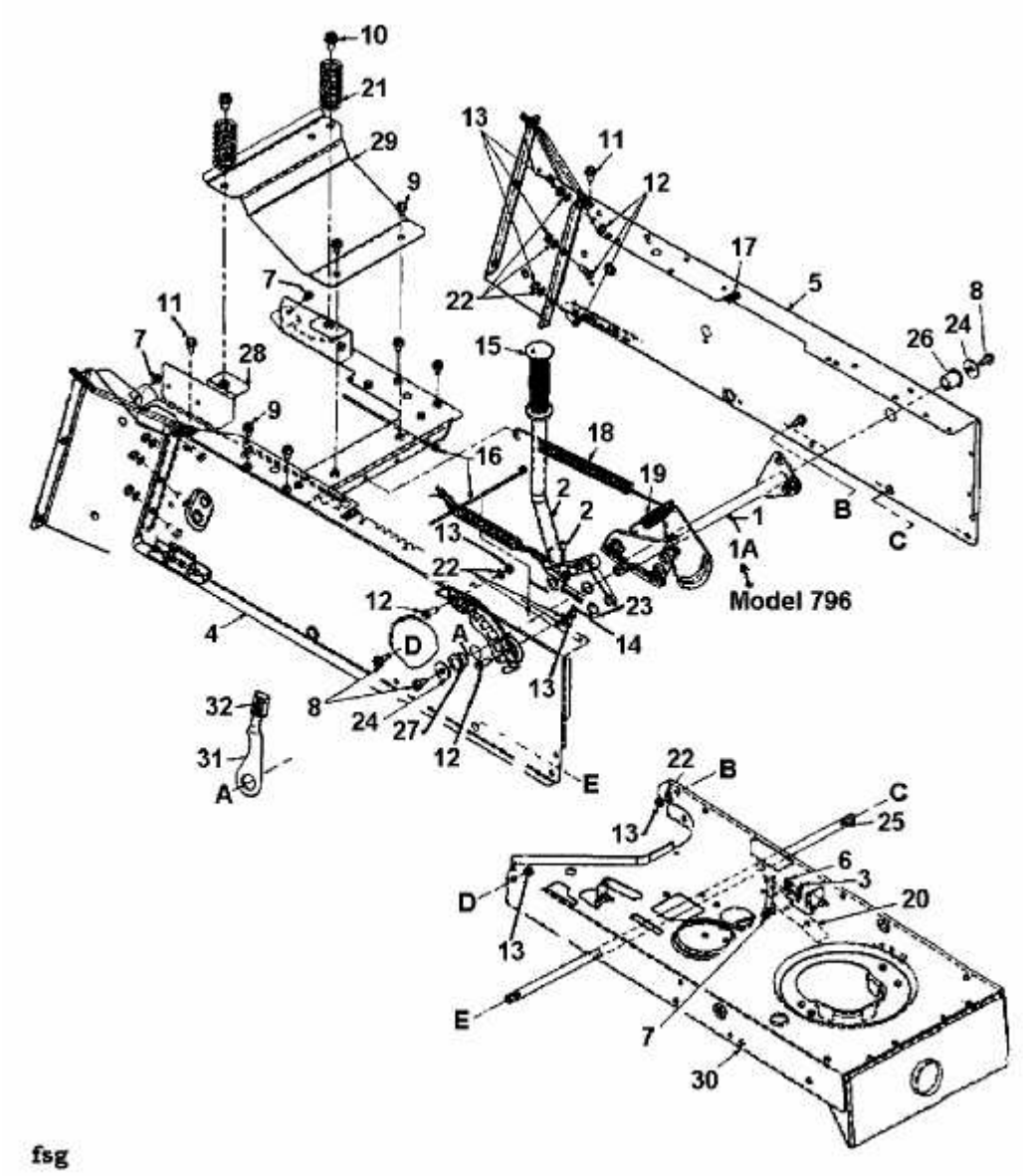SPRINT 2002 H > 13BM79GN604 (1998) > MÄHWERKSEINSCHALTUNG