RMS 7145-96 T > 13BM777F628 (2013) > SITZTRÄGER

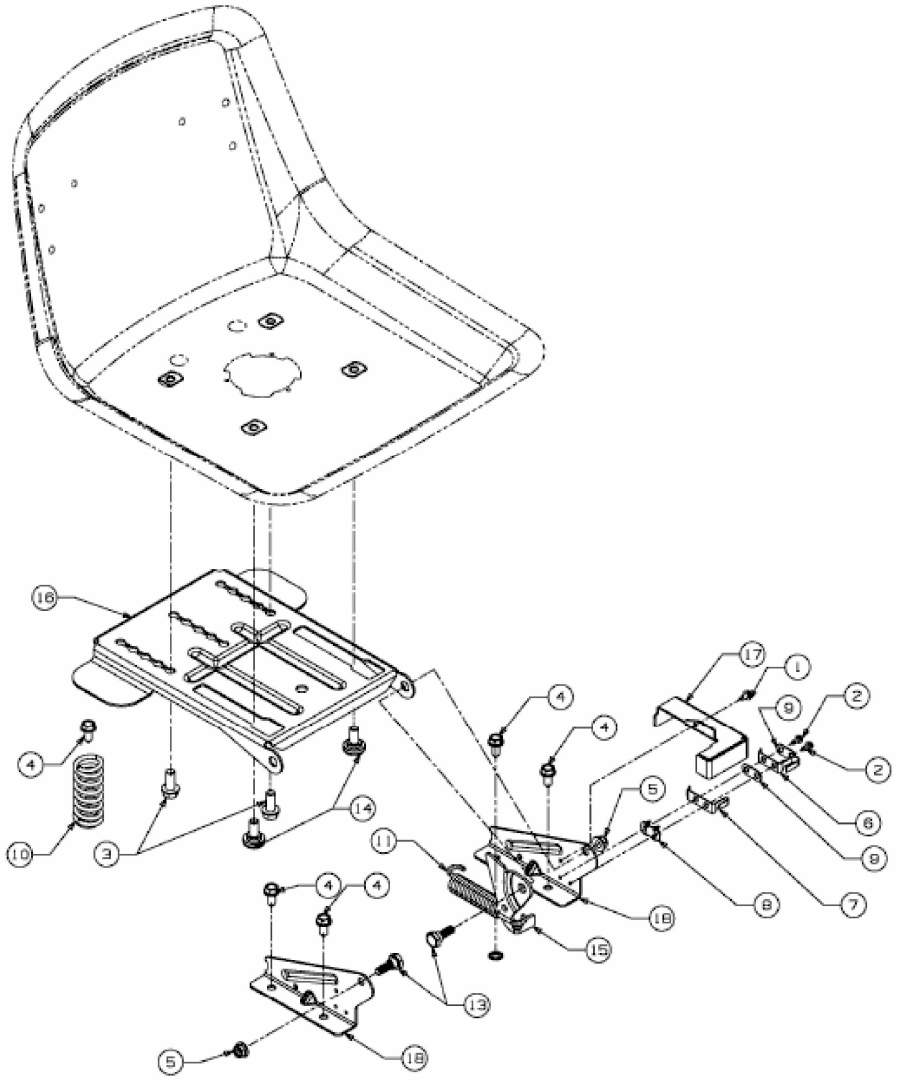


E3-04368B-01