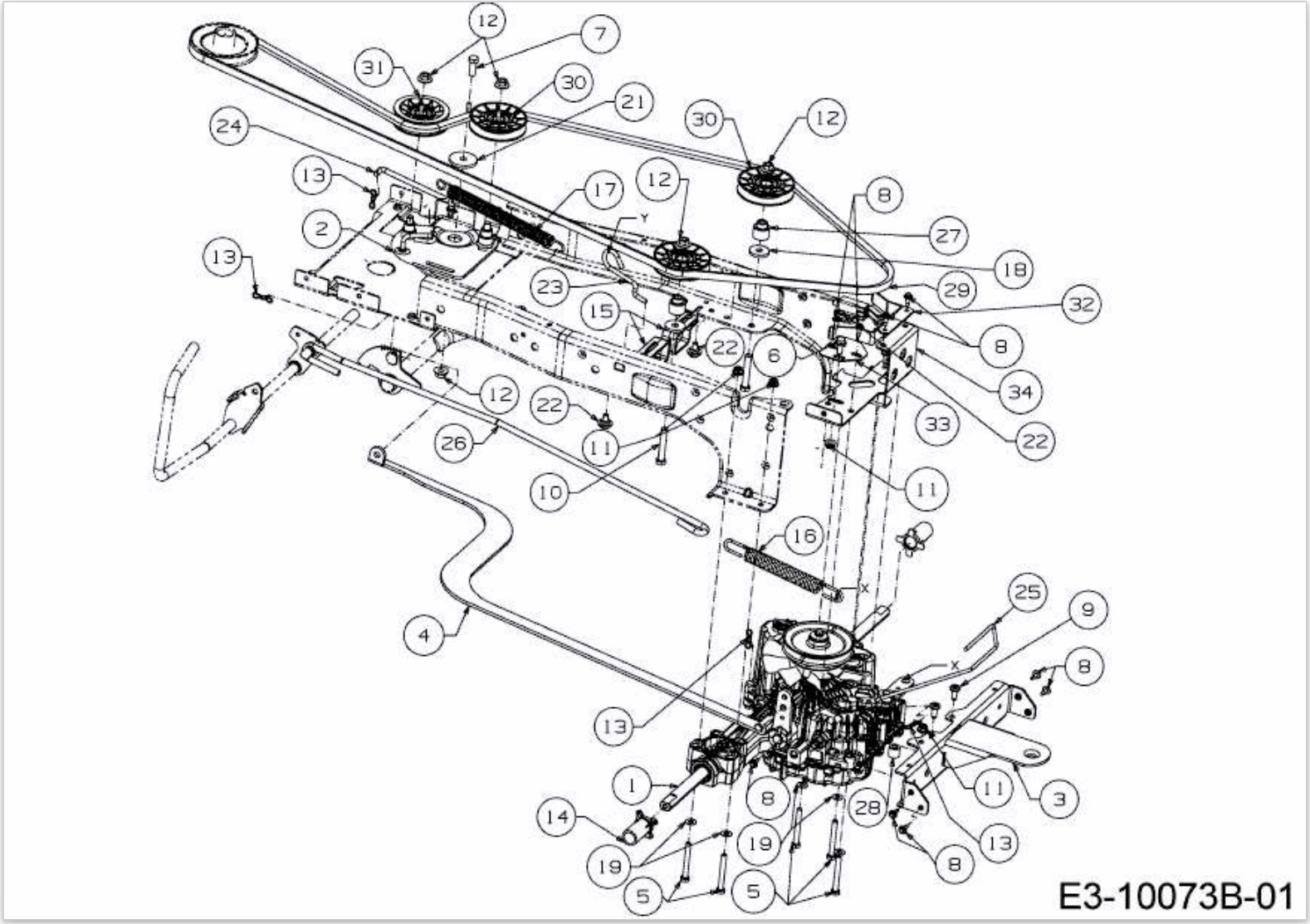
12
7
31
30
21
24
30
12
13
17
12
8
2
27
13
18
23
29
32
15
22
6
8
34
12
22
33
22
26
11
10
11
16
25
9
4
8
13
1
8
28
11
3
14
19
13
19
8
5
5
E3-10073B-01