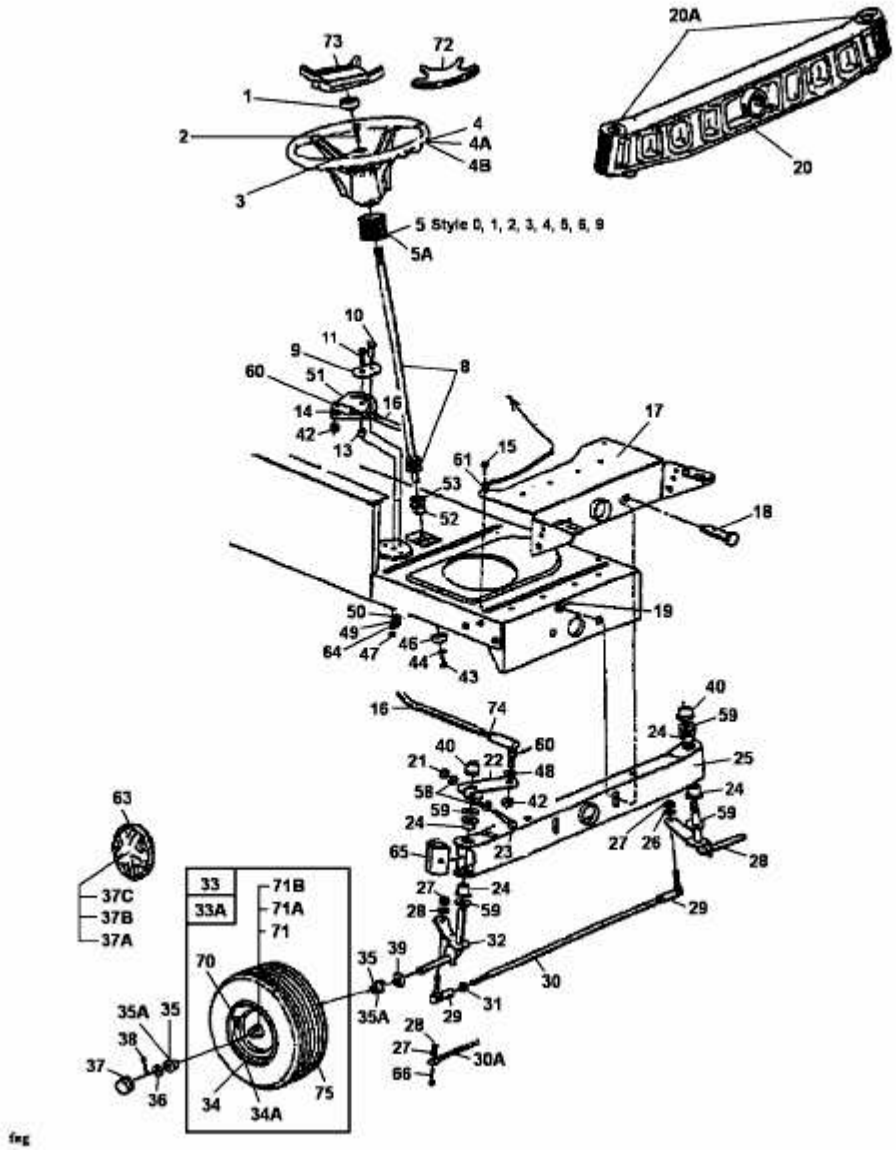904 > 13BL765N611 (1998) > LENKUNG, RÄDER VORNE, VORDERACHSE