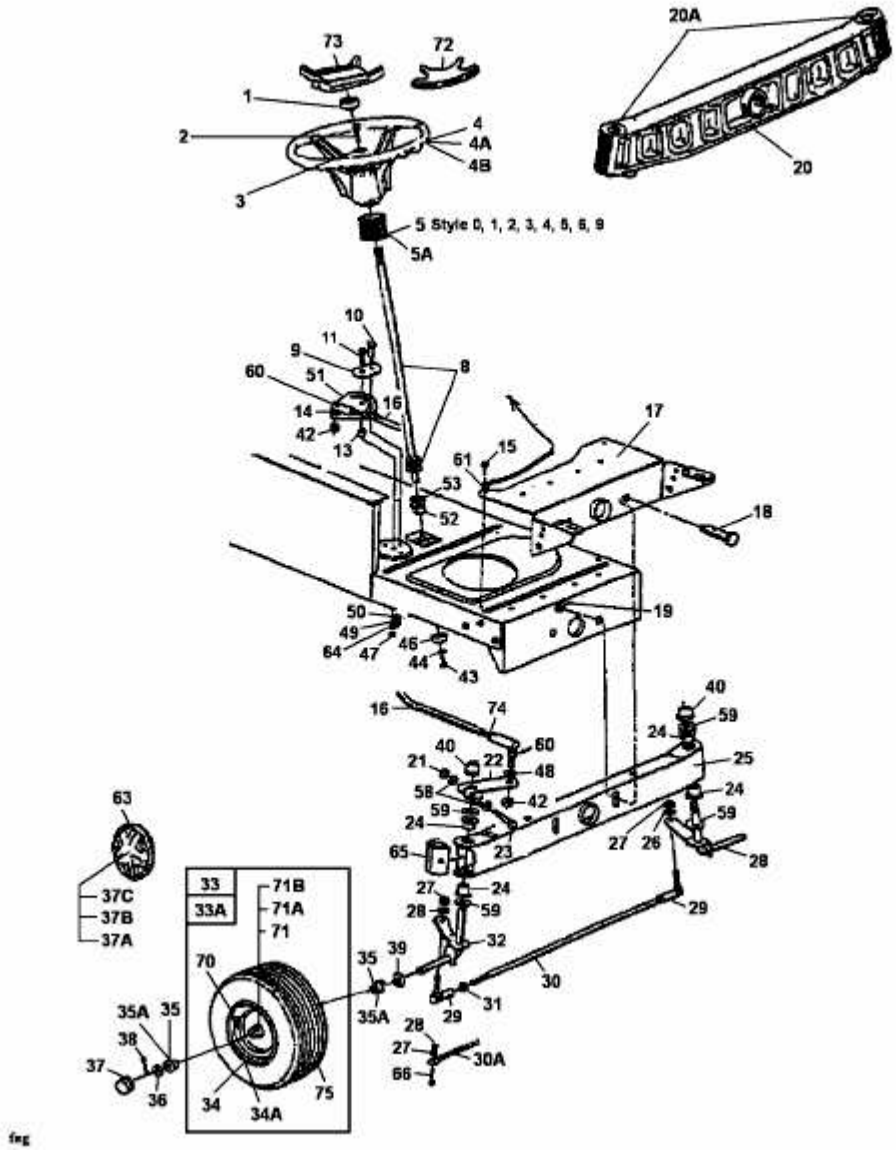E 125 > 13BL760N678 (1998) > LENKUNG, RÄDER VORNE, VORDERACHSE