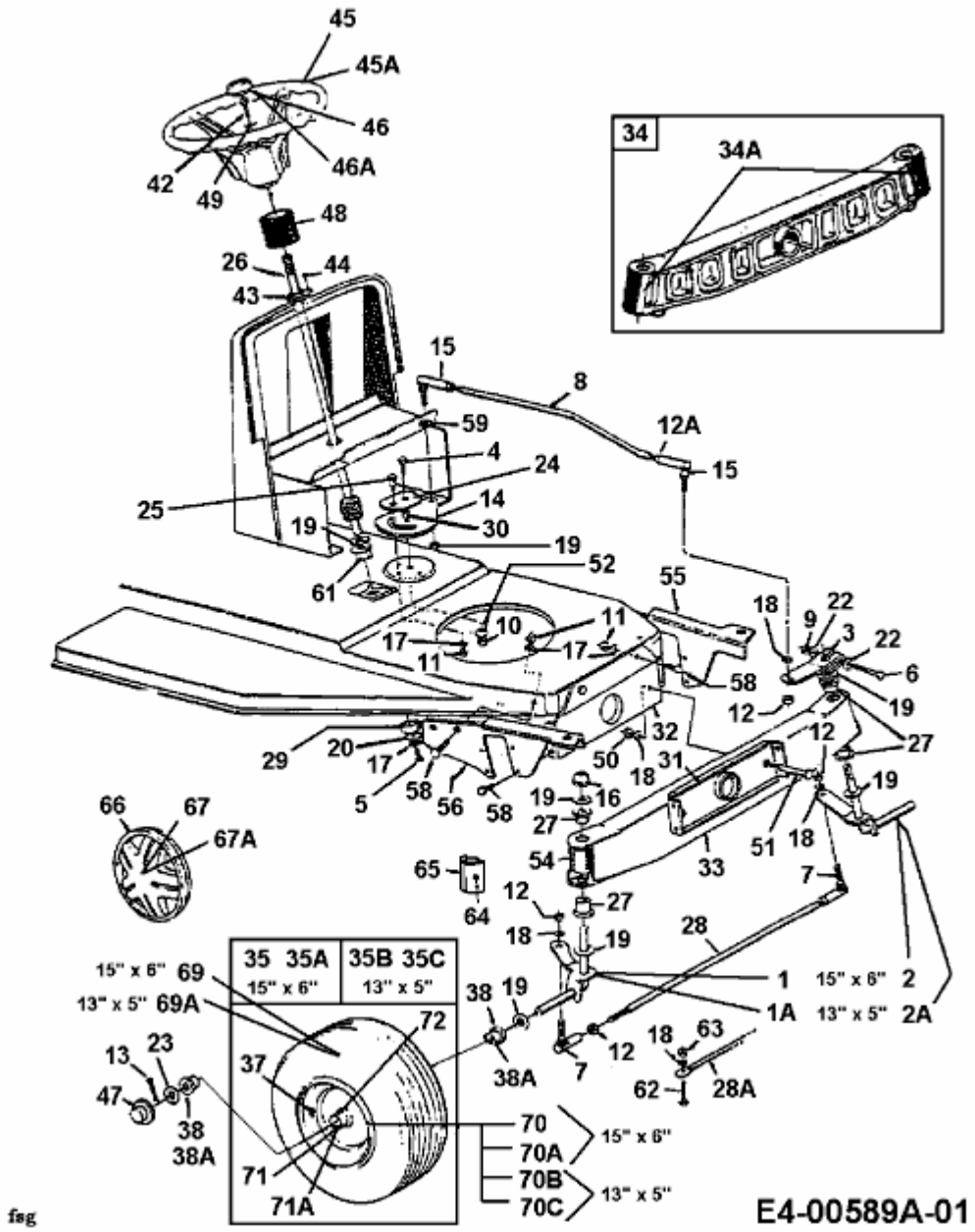B 125 > 13BL470F678 (1998) > VORDERACHSE