CC 1019 HN > 13BJ91AN603 (2014) > ANHÄNGEKUPPLUNG HINTEN, RAHMEN

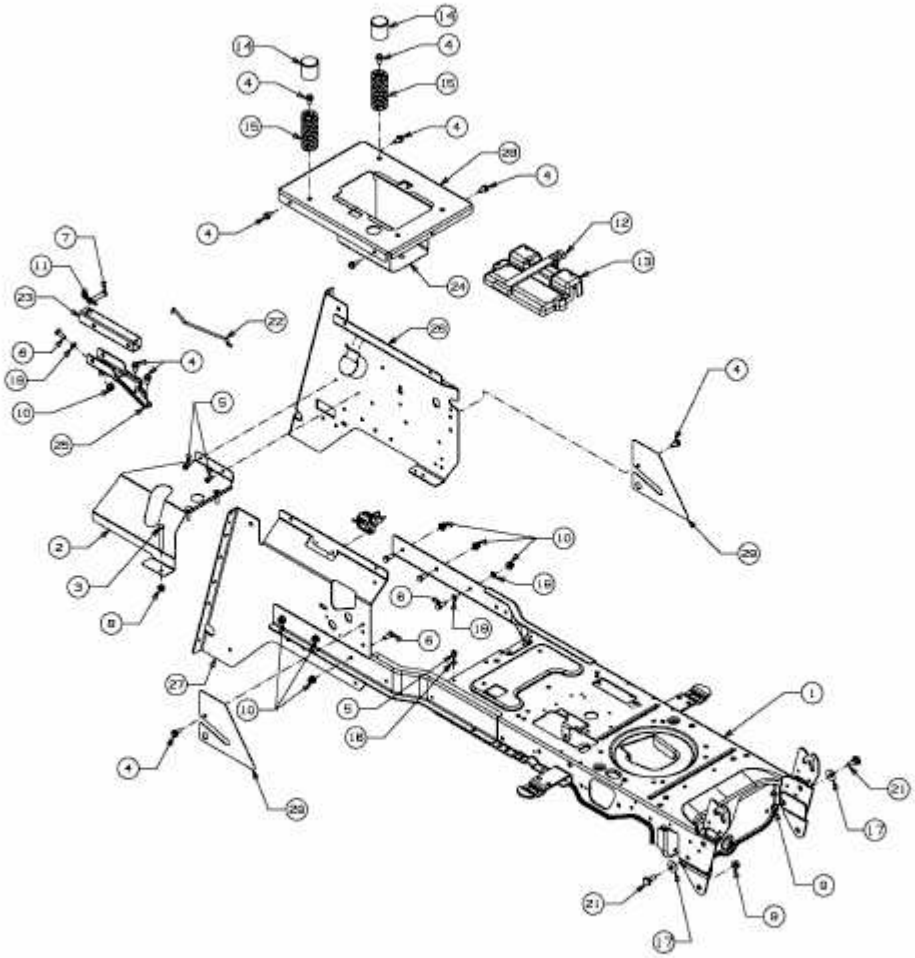

E3-07524B-01