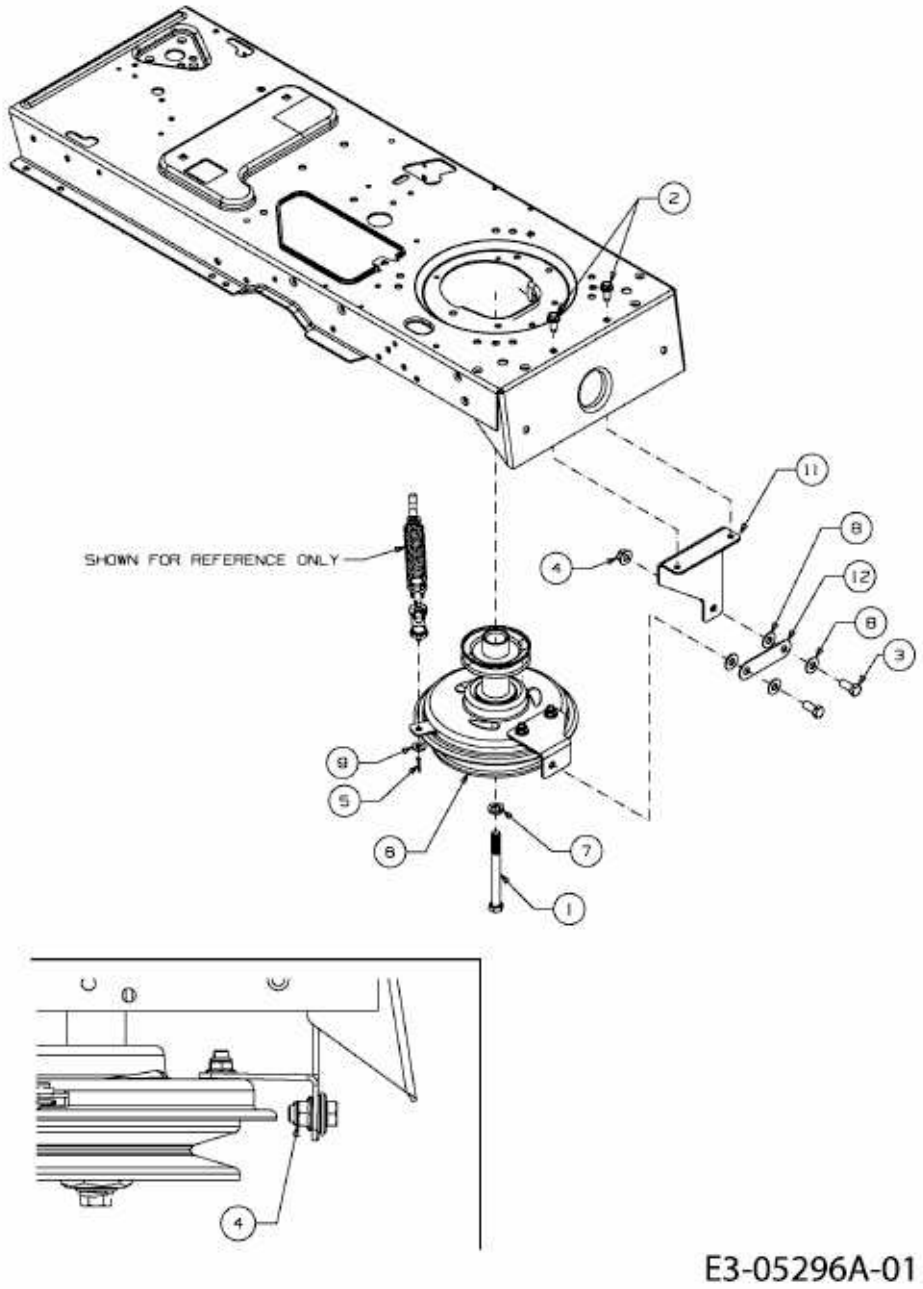J 5240 K > 13BI51YJ443 (2010) > MOTORKEILRIEMENSCHEIBE