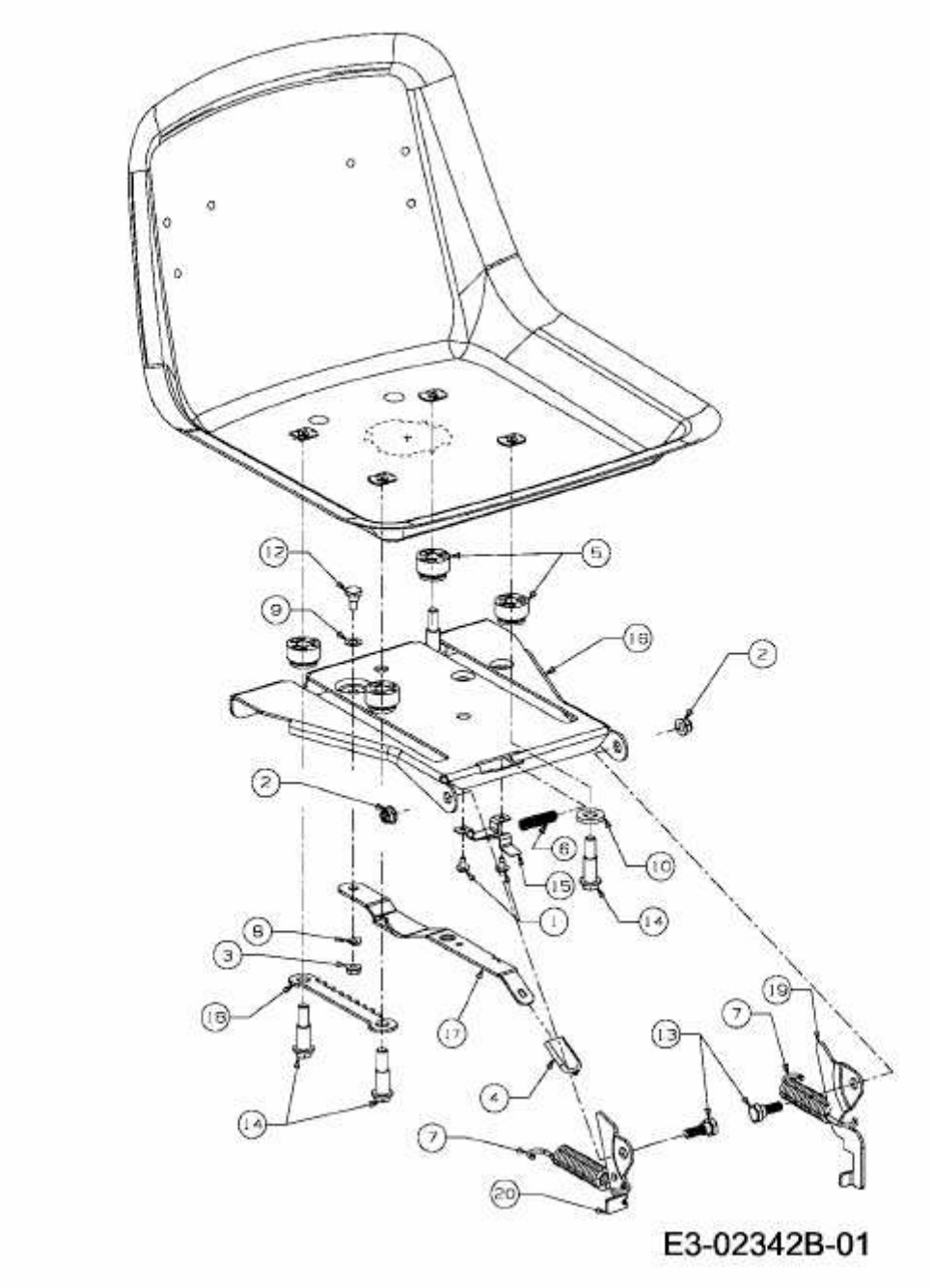MF 48-25 RD > 13BI51CJ695 (2008) > SITZTRÄGER