CC 1025 RD-J > 13BI51CJ603 (2008) > MESSERSPINDEL 618-04162B

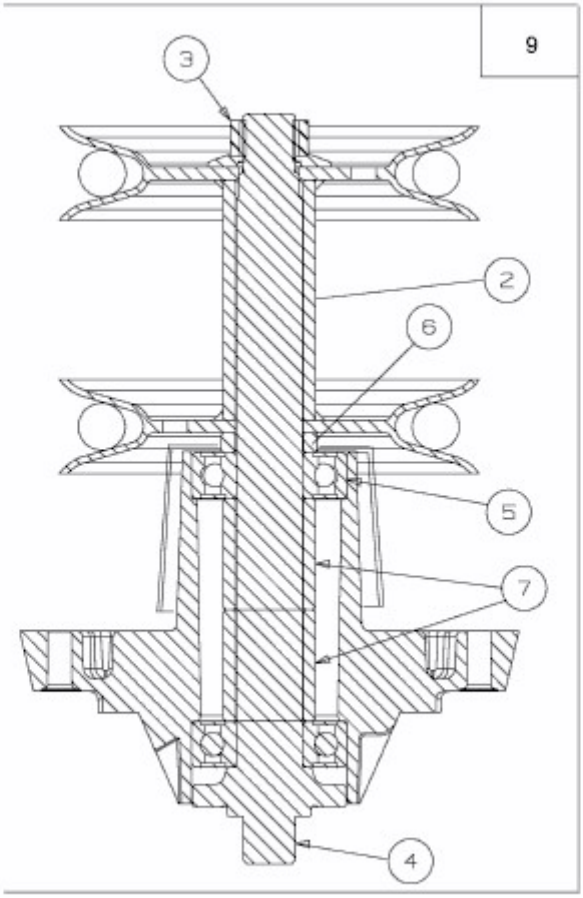

E3-02423A-01