GLX 105 RALK > 13BI506N690 (2007) > FAHRANTRIEB

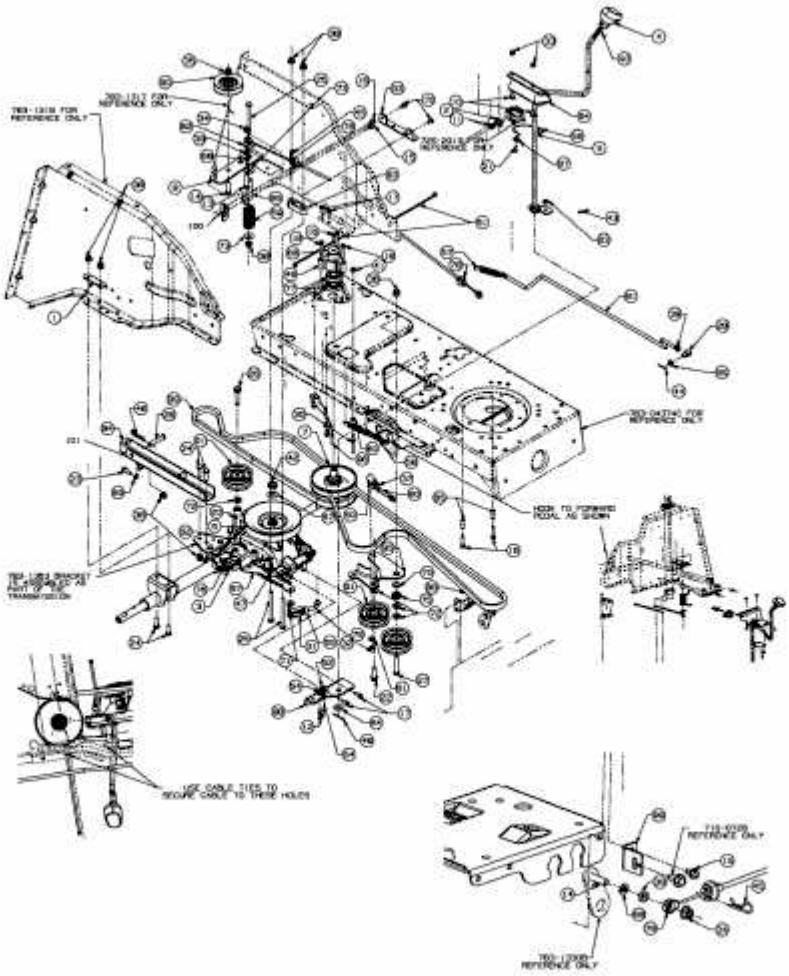

E3-02037D-01