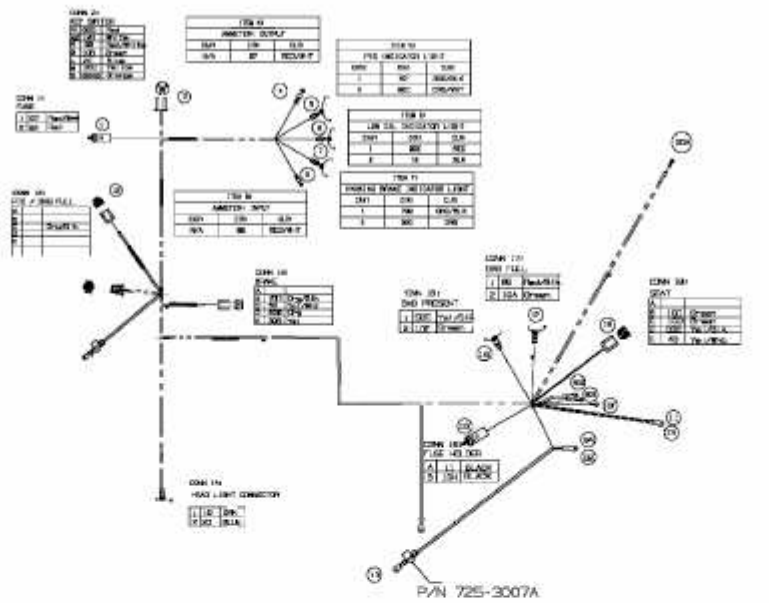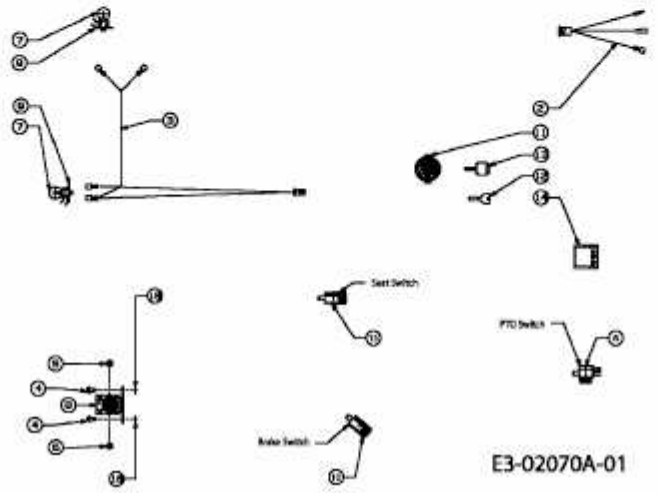GLX 105 RALK > 13BI506N690 (2004) > ELEKTROTEILE