GLX 105 RALK > 13BI506N690 (2004) > ZAPFWELLENSCHALTUNG

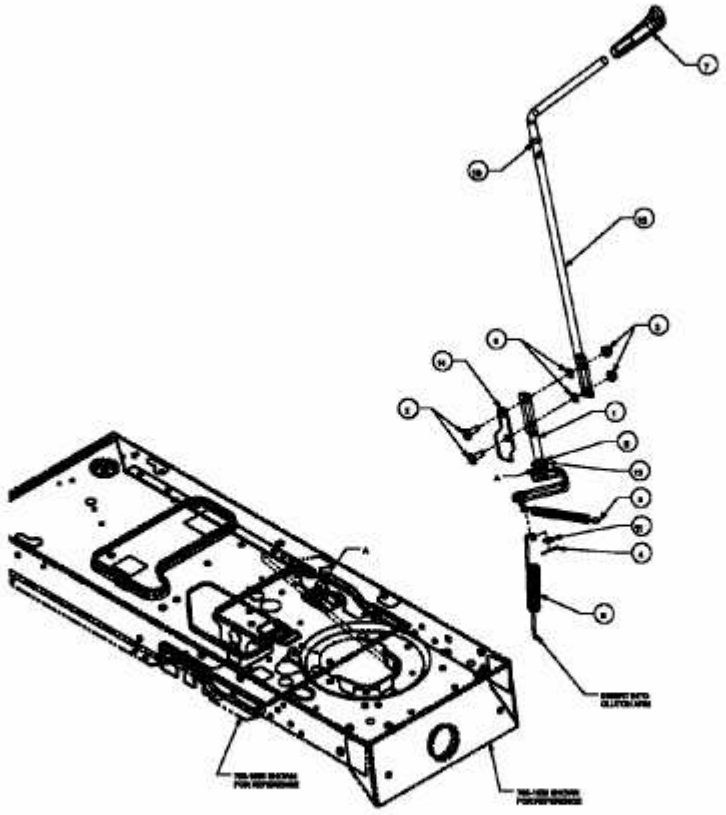

E3-02062A-01