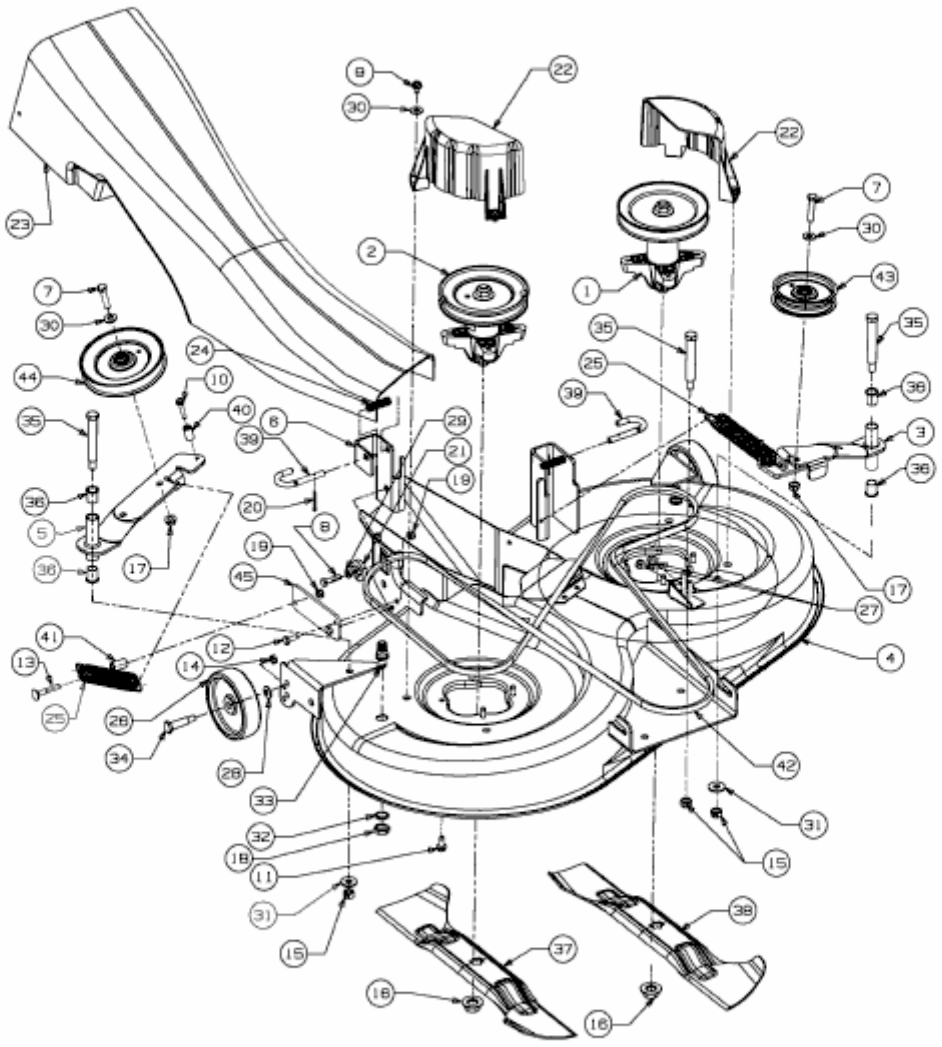AN 5150 K > 13BI504N643 (2005) > MÄHWERK N (41"/105CM)