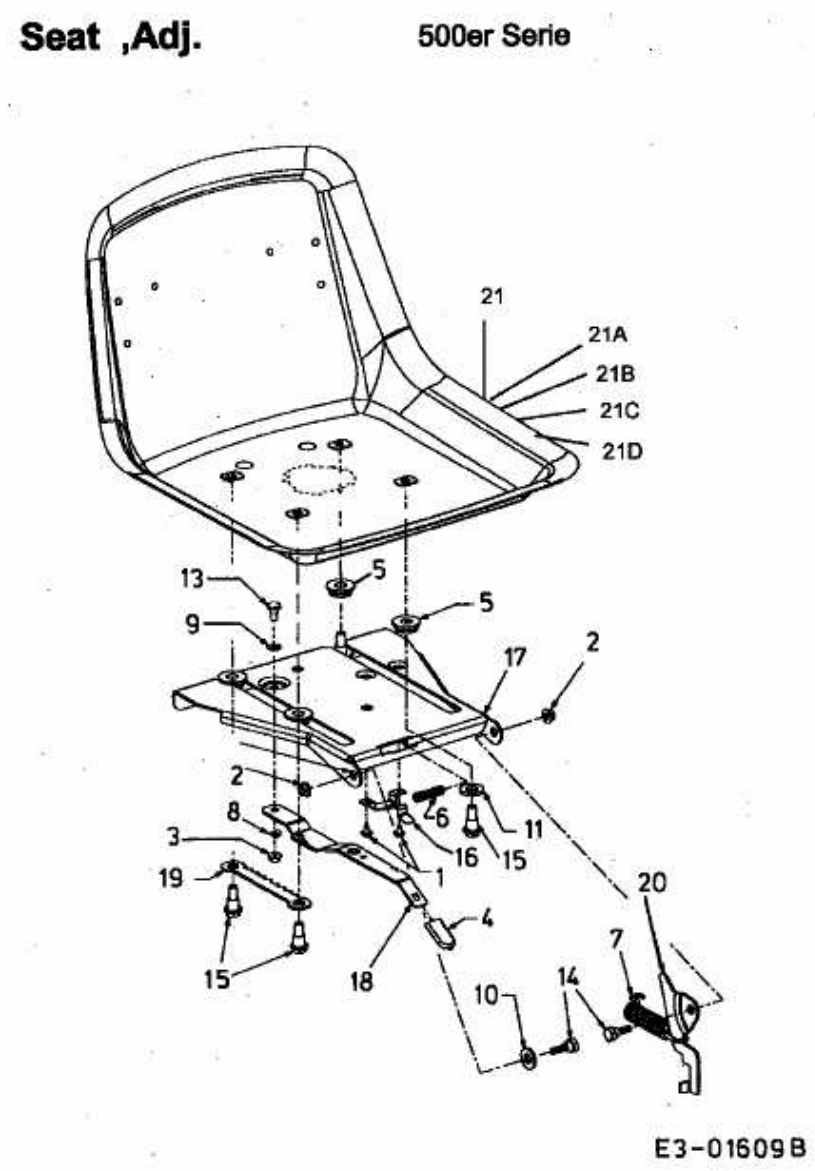
Seat ,Adj.
500er Serie
21
21A
21B
21C
21D
13
5
5
9
17
2
2
8
6
11
3
16
15
19
1
20
4
7
15
18
10
14
E3-01609B