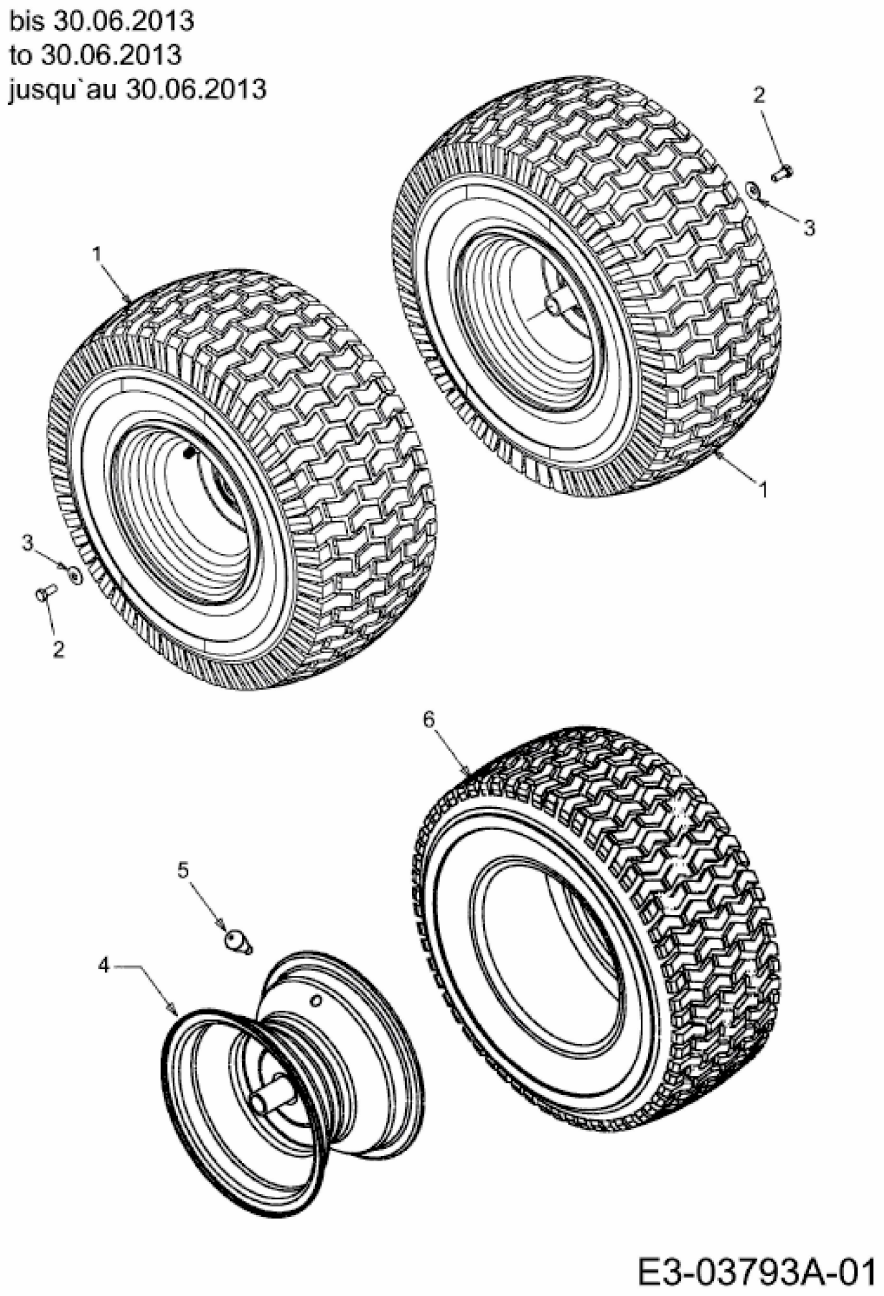
bis 30.06.2013
to 30.06.2013
jusqu`au 30.06.2013
1
2
3
1
3
2
6
5
4
E3-03793A-01