SAEL 97/13 T > 13BH77KF632 (2011) > FAHRANTRIEB

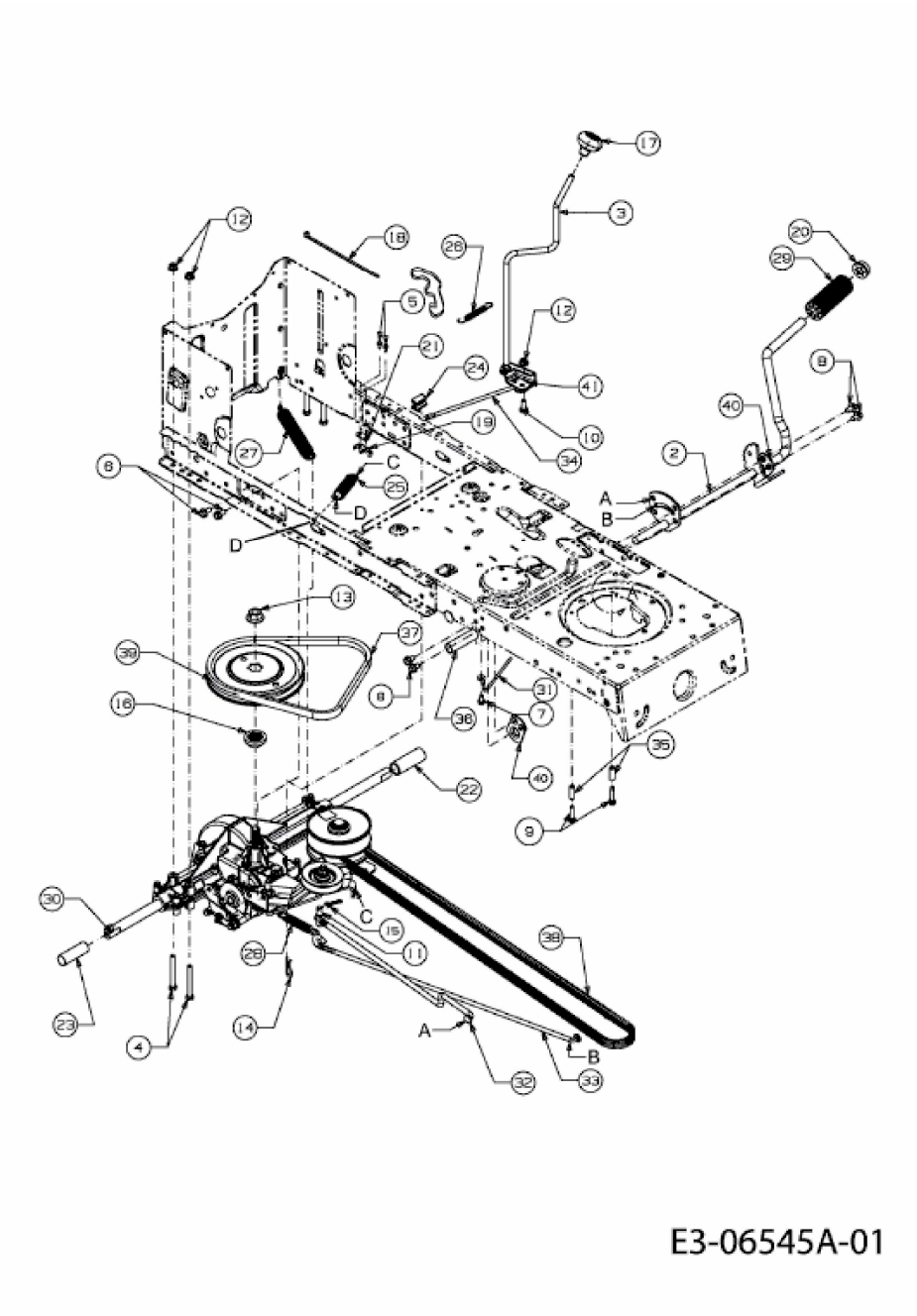


E3-06545A-01