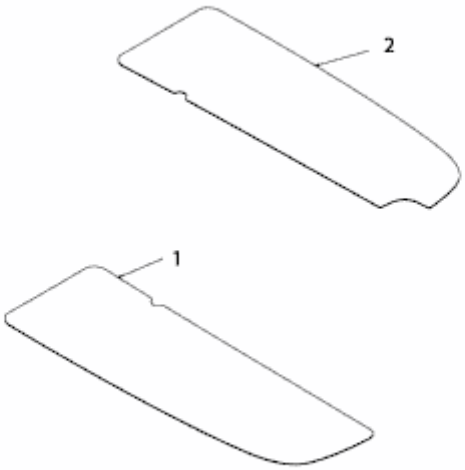

E3-02721A-01