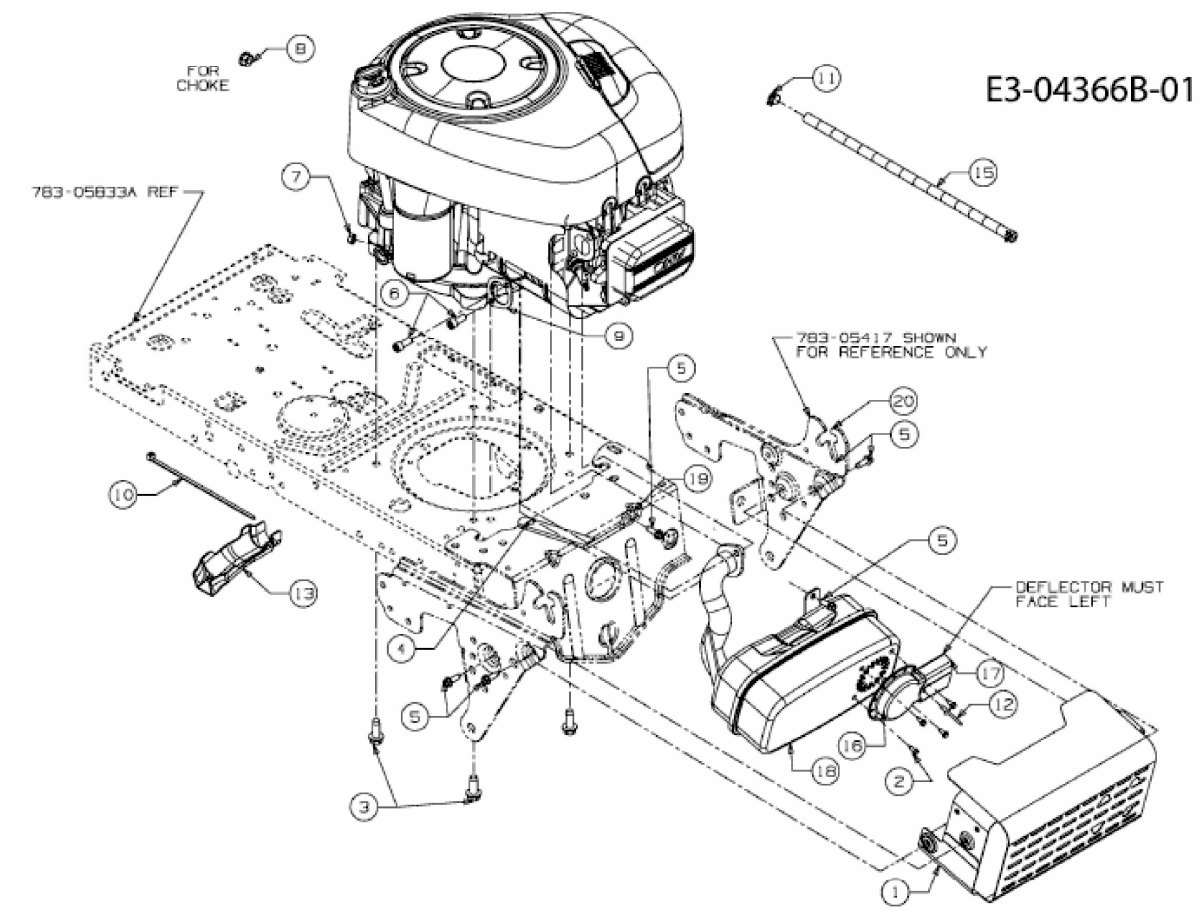TORNADO 95/11,5 T > 13BH768F636 (2011) > MOTORZUBEHÖR