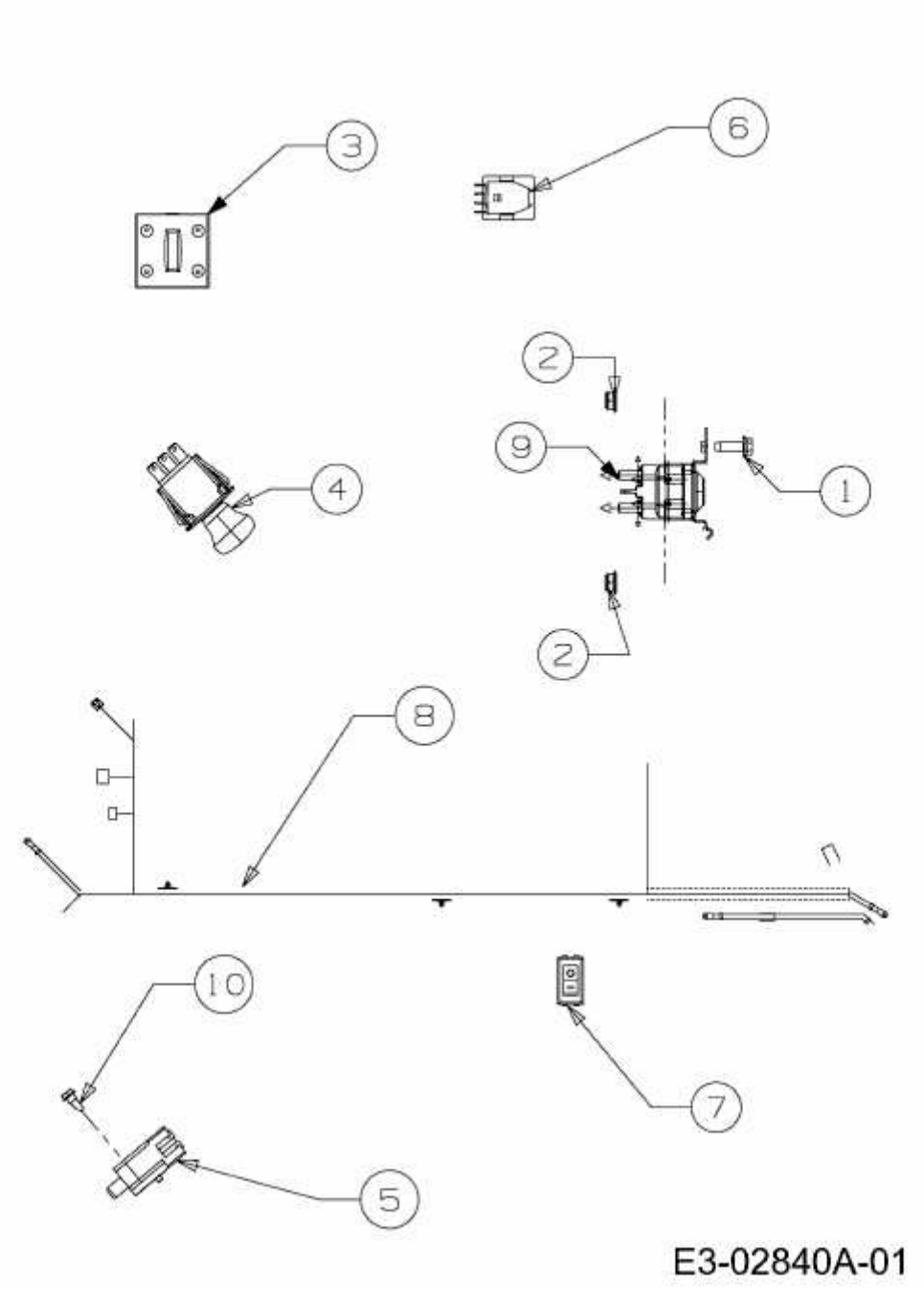
3
6
2
9
1
4
2
8
10
7
5
E3-02840A-01