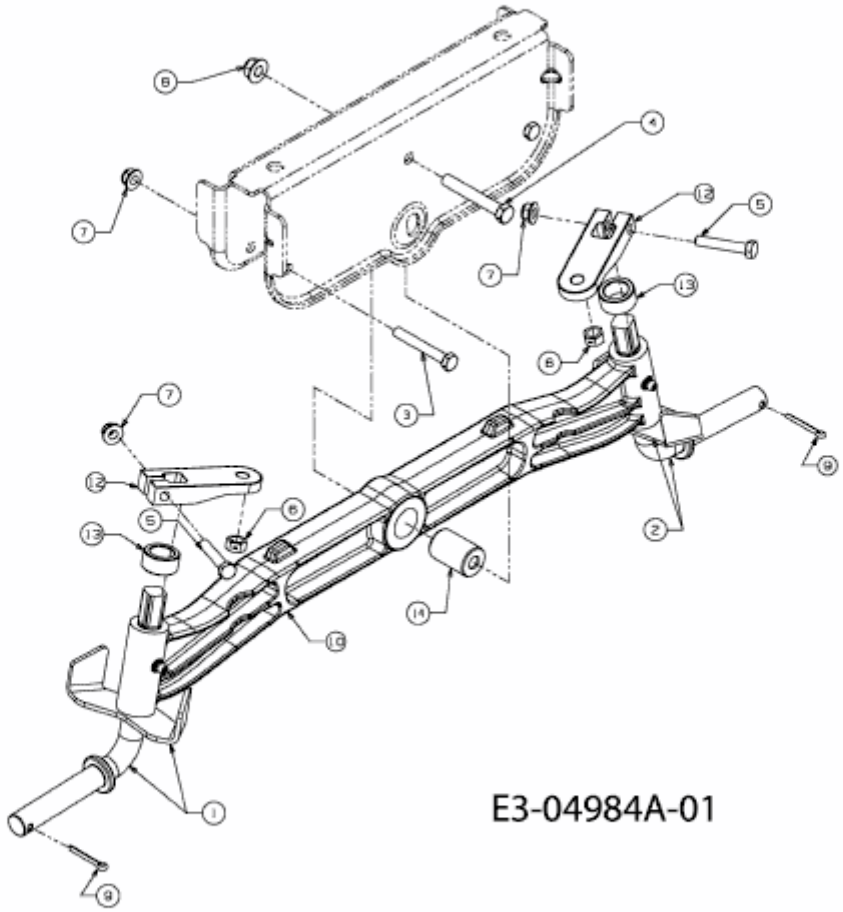HG 9160 K > 13BG91YG643 (2010) > VORDERACHSE