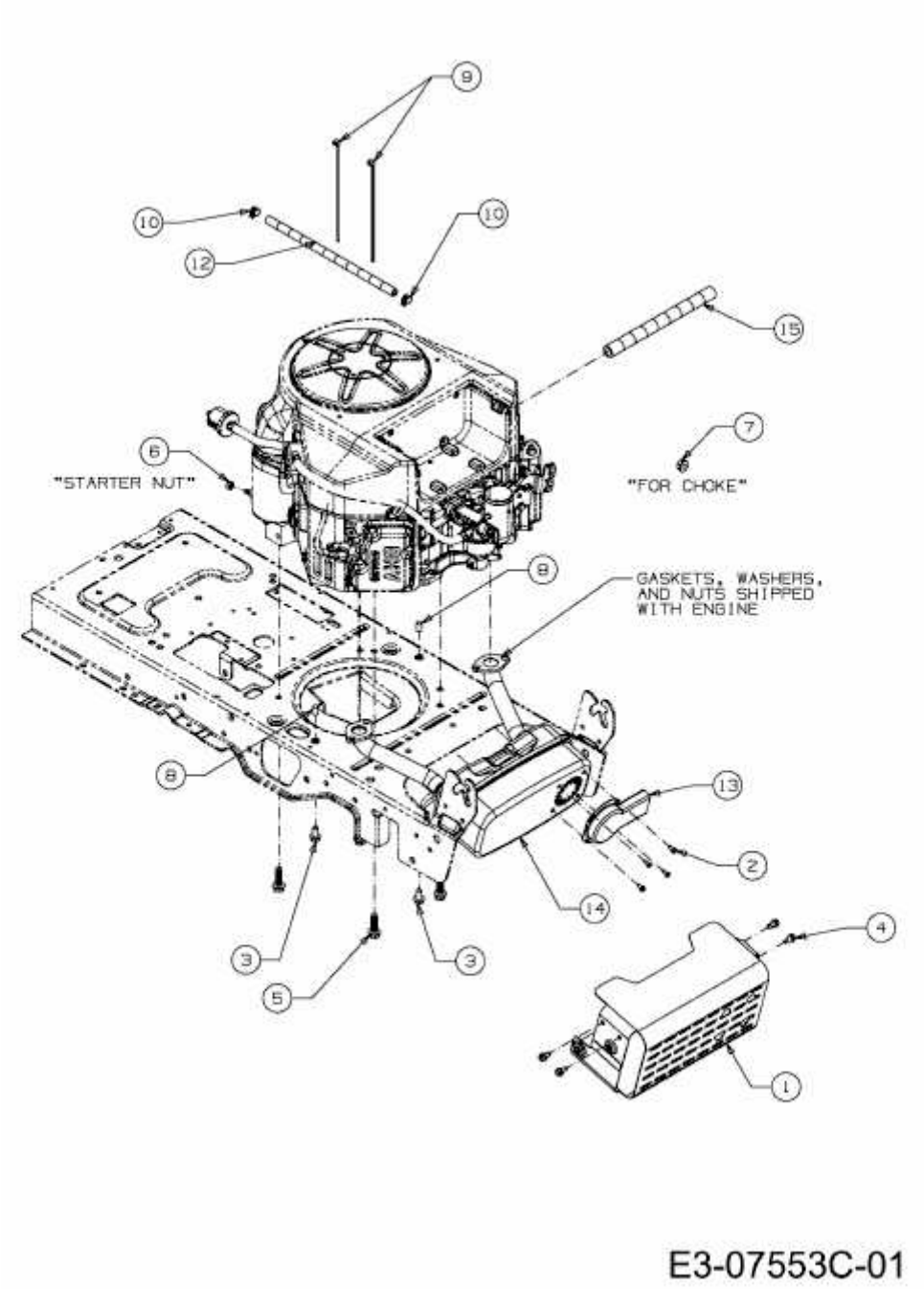EXPERT 105.180 H > 13BG91WN650 (2014) > MOTORZUBEHÖR