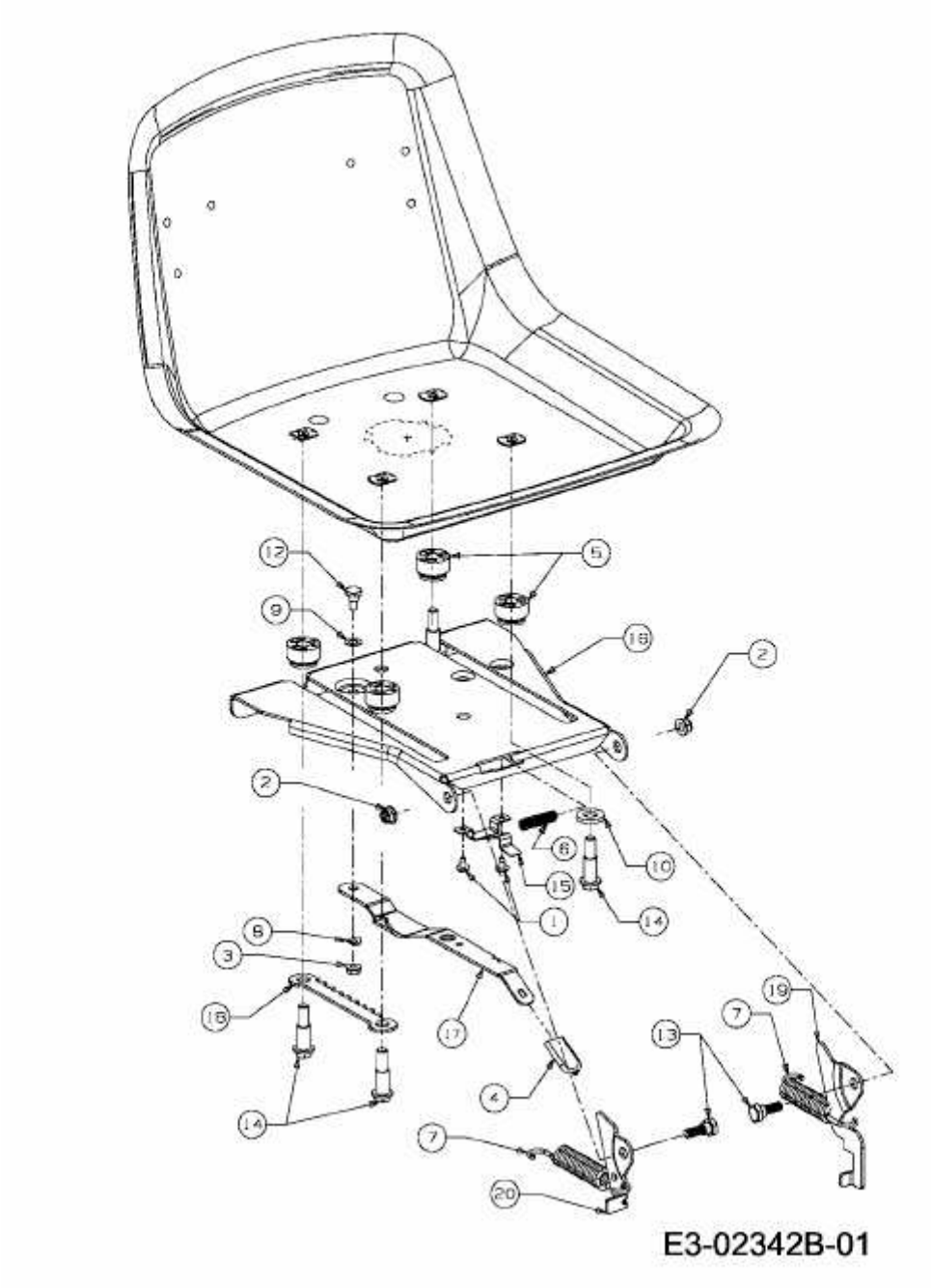HE 5160 K > 13BG51YE643 (2010) > SITZTRÄGER