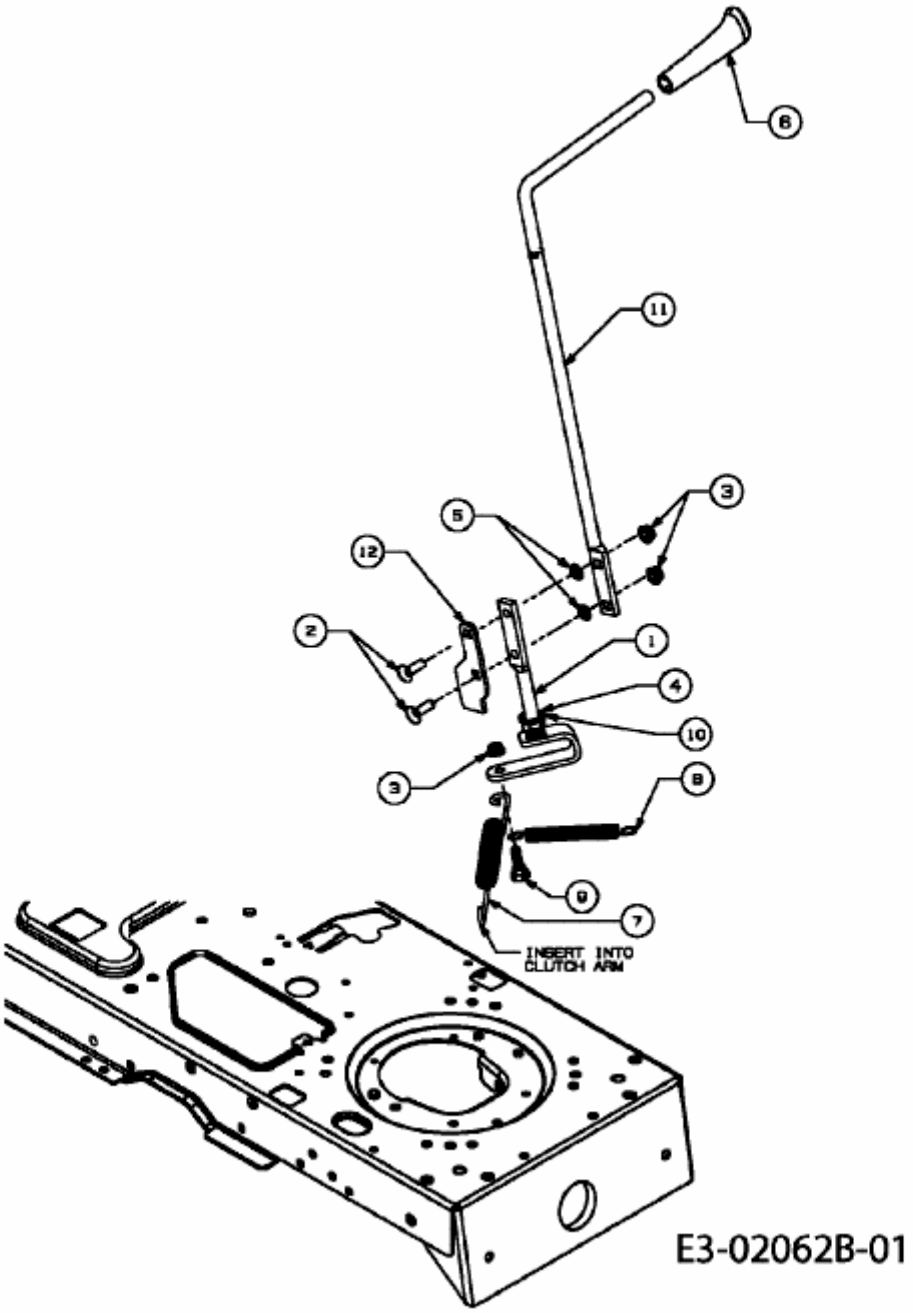AN 5150 K > 13BG50YN643 (2009) > MÄHWERKSEINSCHALTUNG