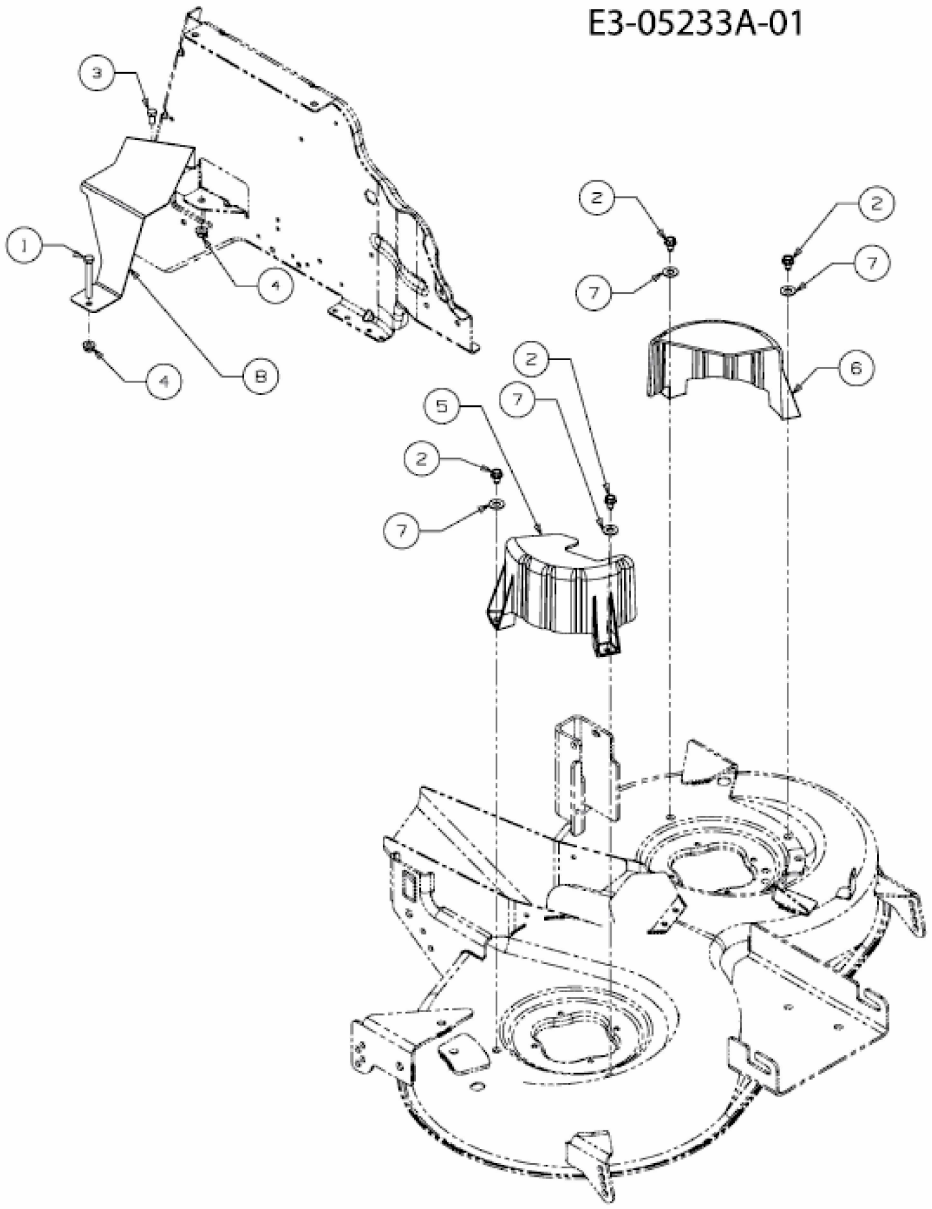KROSSER 92/16 H > 13BG49KE636 (2011) > ABDECKUNG MÄHWERK