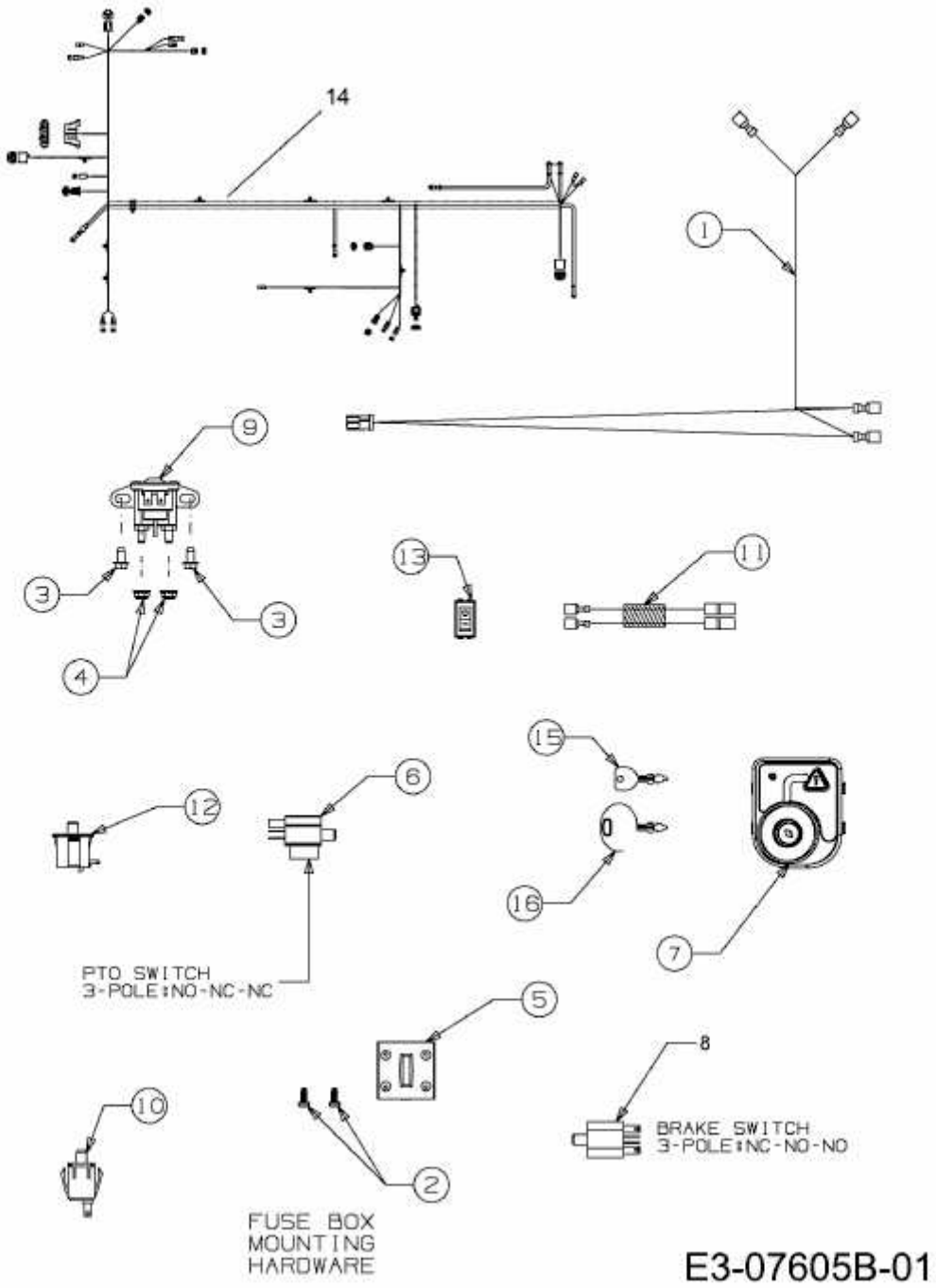MF 41-22 RD > 13BF91CN695 (2013) > ELEKTROTEILE