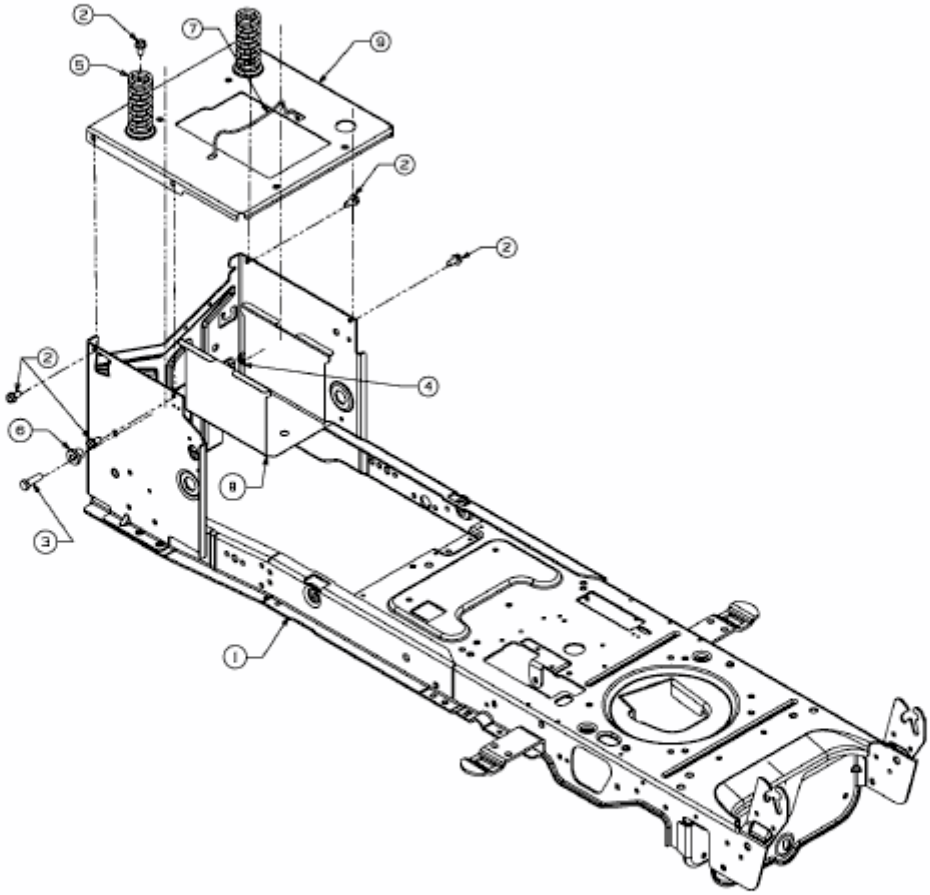

E3-04534C-01