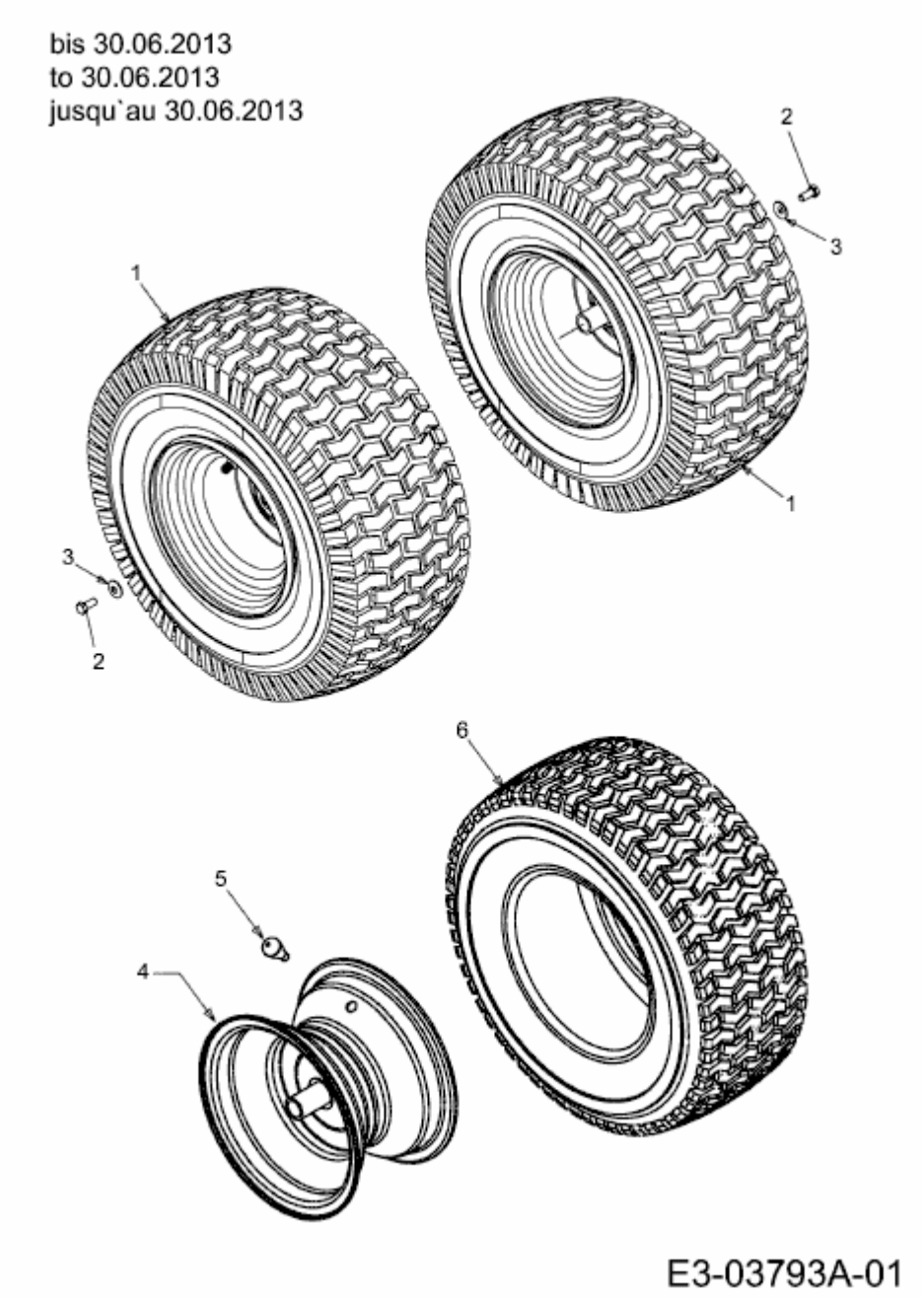CC 1022 KHN > 13BF91AN603 (2013) > RÄDER HINTEN 20X8 BIS 30.06.2013