CC 1022 RD-E > 13BF51CE603 (2008) > SITZWANNE

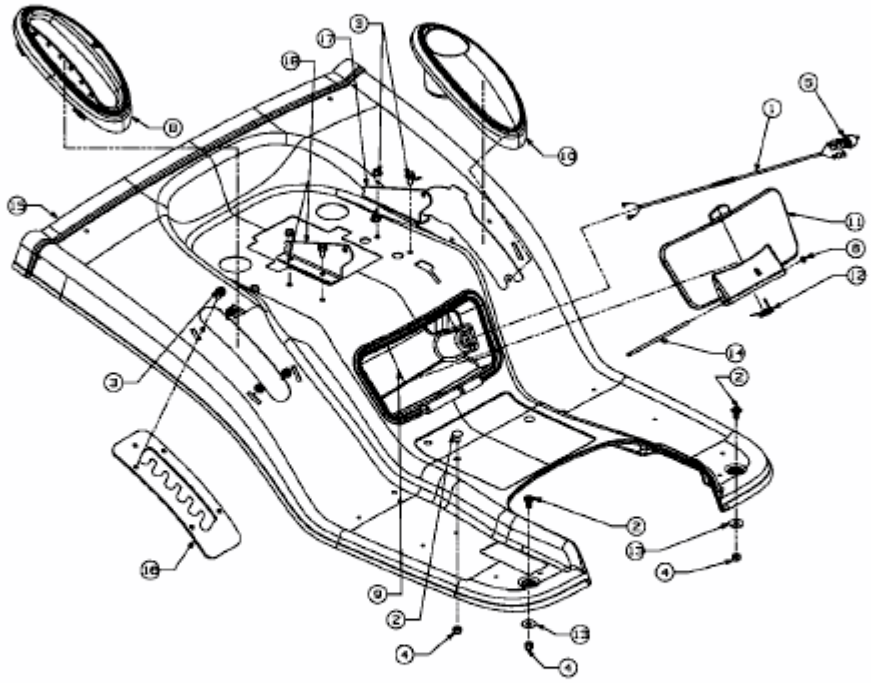

E3-02046C-01