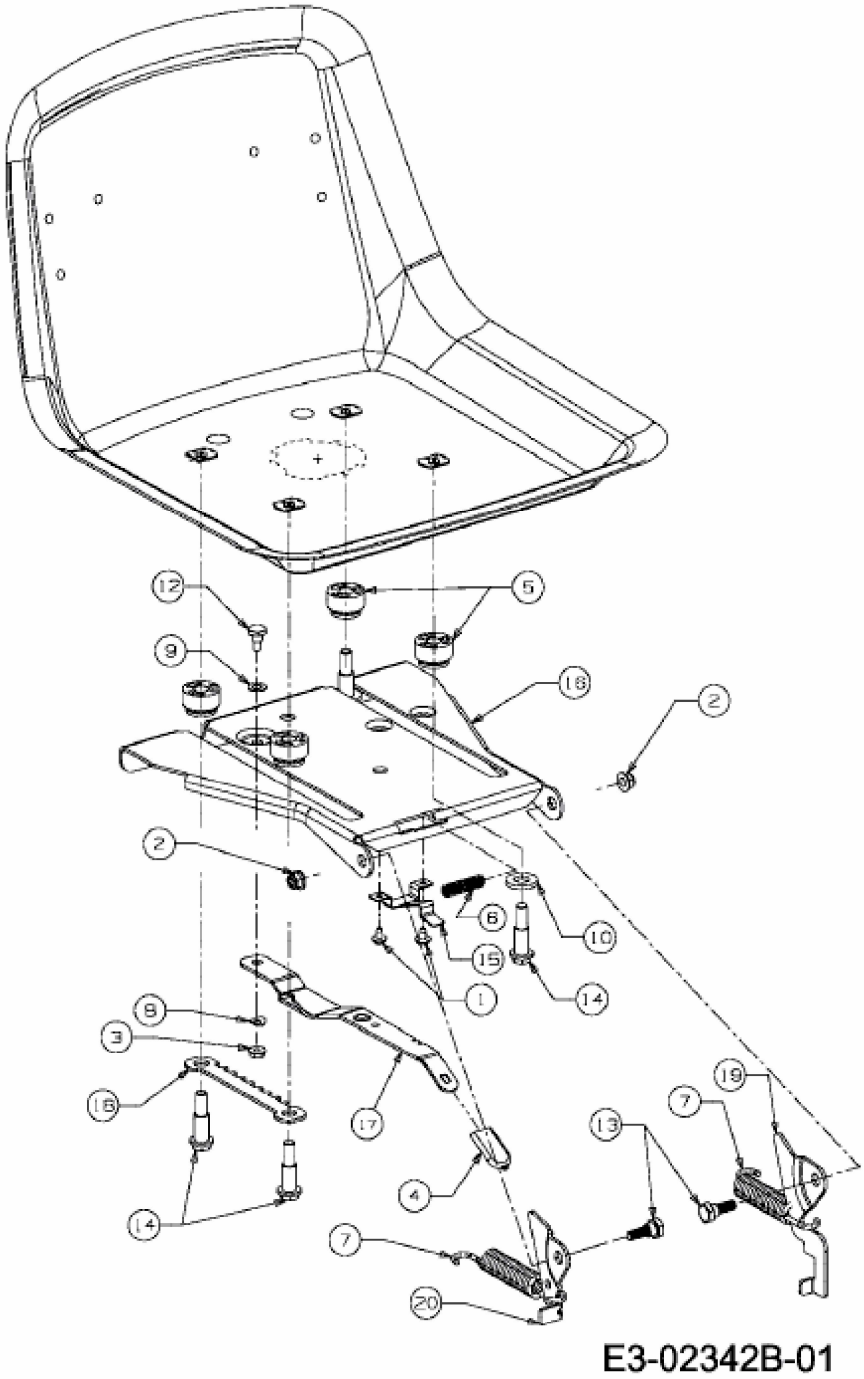KROSSER PLUS 105/22 H > 13BF49KN636 (2011) > SITZTRÄGER