13BD90AE603 (2014) > ABDECKUNGEN MÄHWERK E (36"/92CM)

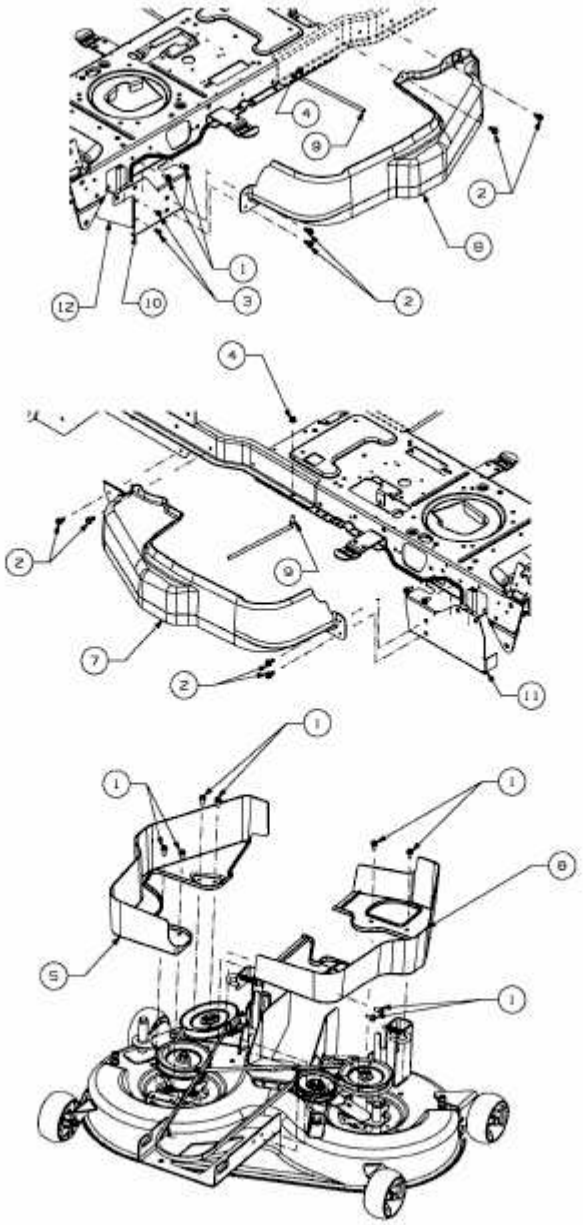

E3-07555C-01