13BD90AE603 (2014) > RADKAPPEN

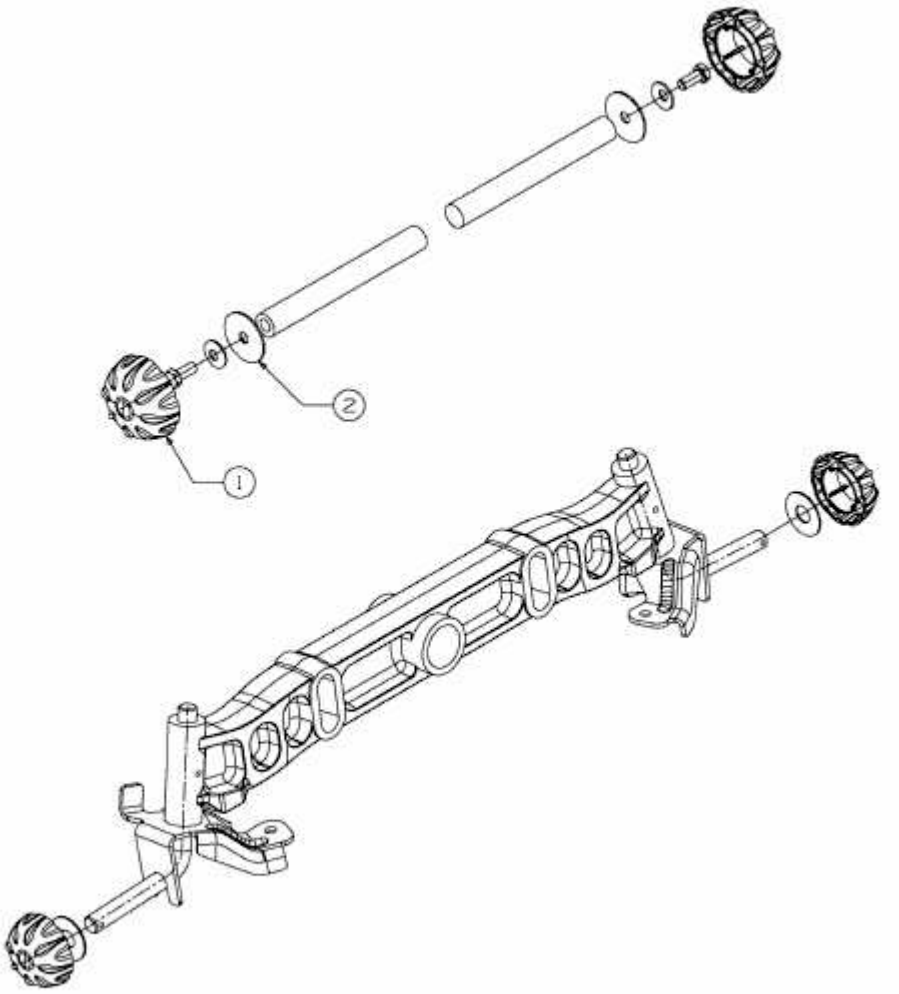

E3-06630A-01