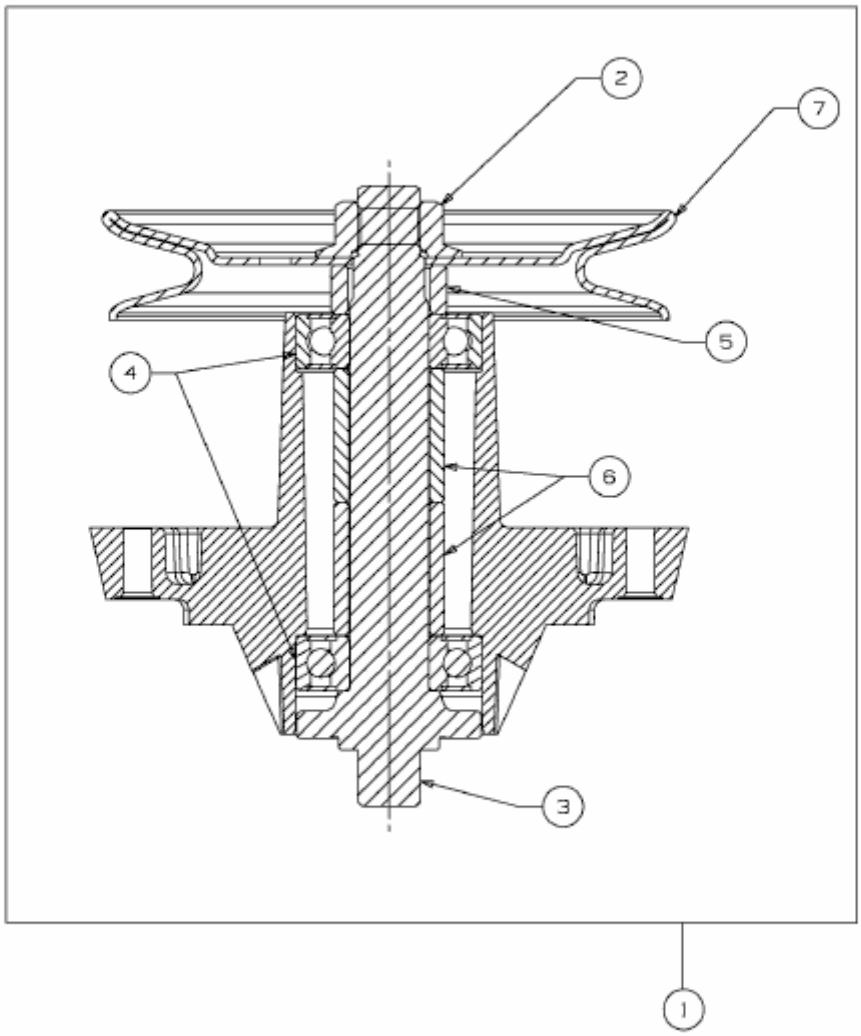

E3-07446A-01