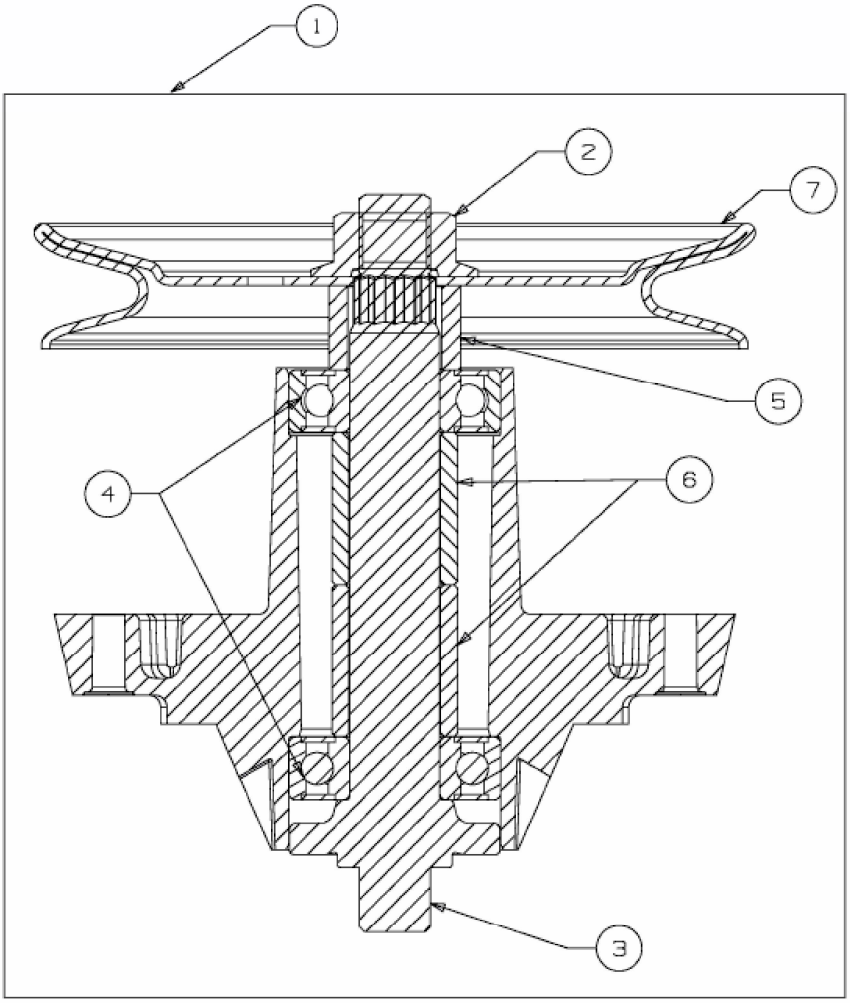

E3-01703A-01