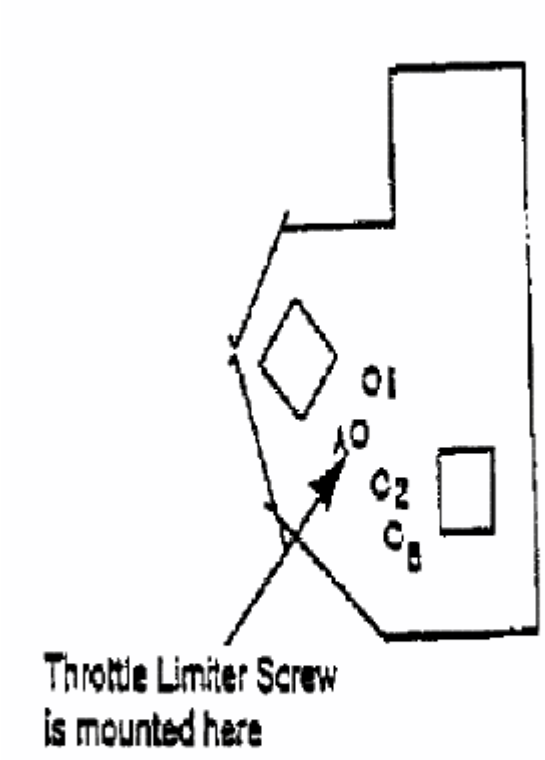


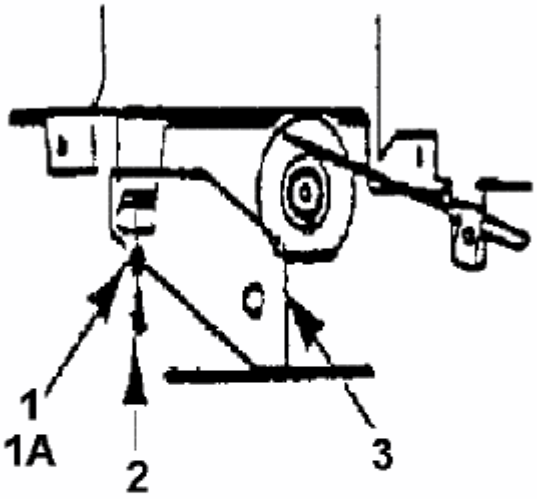


fsg