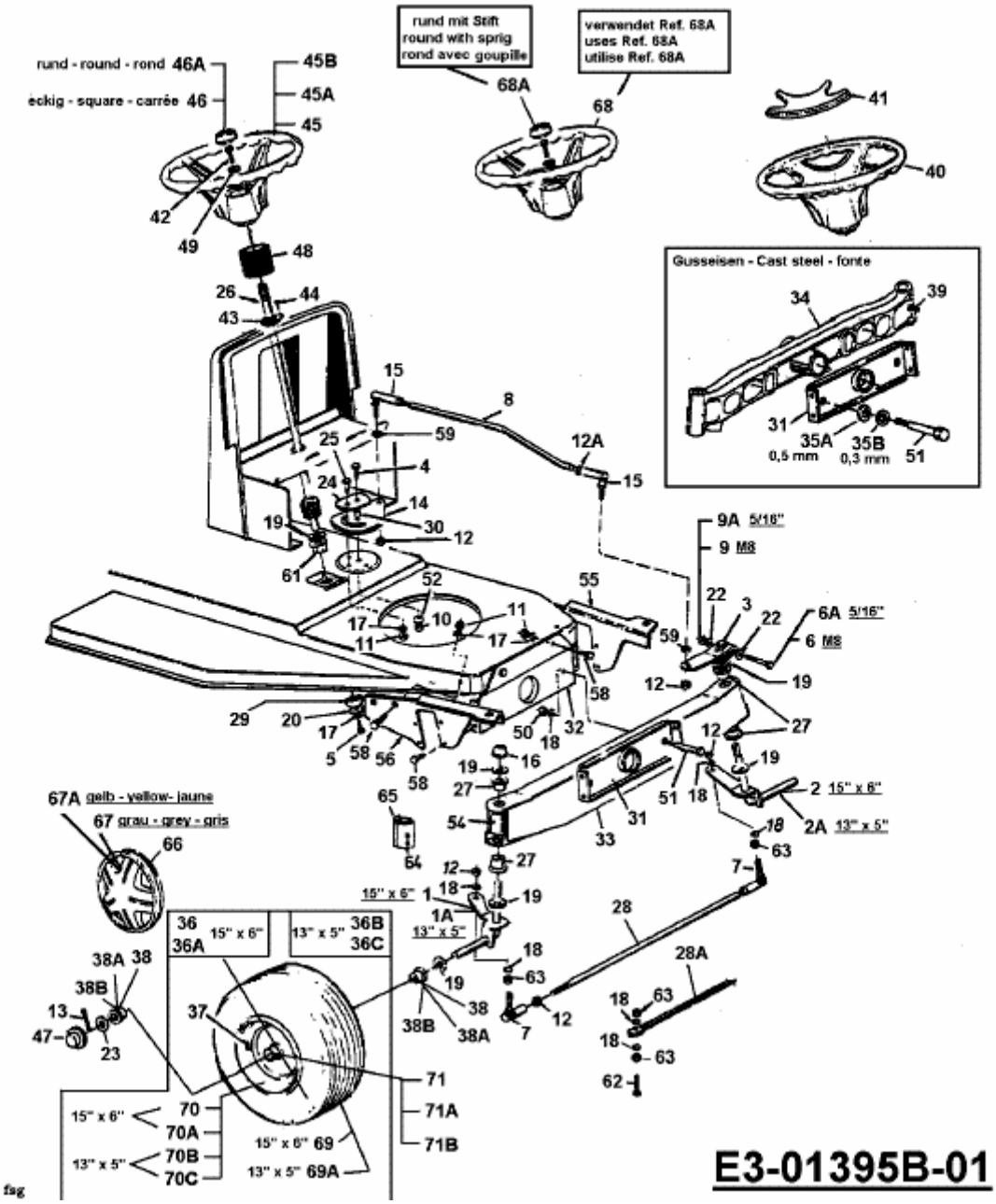JA 115 > 13BC478A678 (2003) > LENKUNG, RÄDER VORNE, VORDERACHSE